Fortalecimiento de la actividad artesanal para familias vinculadas al programa de desarrollo alternativo - PDA en el municipio de la Cruz en el departamento de Nariño y en los resguardos de Yunguillo y Condagua del municipio de Mocoa en el departamento del Putumayo.

Artesanías de Colombia

Acción Social

CONVENIO NV-2008-001

Fichas técnicas de planos y productos diseñados
LA CRUZ - NARIÑO

Sonia Calvache Dueñas

Diseñadora Textil

San Juan de Pasto

2008

artesanías de colombia s.a.	**FORMATO** **Ficha de Producto y Planos Técnicos** **Carta**	CODIGO: FORFAT24 V.1 FECHA: 2007 10 18	Acción Social

No.	Pieza	Material	Cant. o %
1	Plancha	Paja toquilla	90%
2	Piezas redondas	Madera	5%
3	Soporte piezas	Hilo encerado	5%

Tabla de Componentes

Nombre de la Pieza: Camino de mesa flor **Referencia:** FG-8-8-H1-18 **ESC.** No A. **Hoja No.** 2/3

Oficio: Tejeduría **Técnica:** Tejeduría en paja toquilla **Materia Prima:** Paja toquilla e hilo encerado

Especificaciones Técnicas: Mantener la dimension de cada uno de las planchas o módulos, en el tejido se puede usar color entero o en mezcla no mayor a dos colores, la mezcla de material de paja toquilla e hilo encerado se realiza en la parte central de la plancha.

Color: Variado **Capacidad de Producción / mes:** 20 unidades

Peso (gr.): 175 grs. **Precio Unitario:** $52.000 **Precio por mayor:** $52.000

Dimensiones Generales (mm)

Largo:	Ancho:	Alto:	Diámetro:
1.200	340	No A.	No A.

Artesano: Denis Maribel Gaviria **Teléfono:** 311 773 3627

Grupo o Taller: Grupo Artesanal de La Cruz **Departamento:** Nariño **Ciudad:** La Cruz

Certificado Hecho a Mano Si ☐ No ■ **Localidad** ☐ **Vereda** ■ **Resguardo** ☐ : Tajumbina, El Troje y La Estancia

Observaciones: Se toma como referente la carta de color (Anexa en el informe).

Responsable: Sonia Calvache Dueñas **Dibujante:** Diana Cansimanci

Aprobado por: Jorge E. Mejía **Fecha:** 30/04/2008 Referente(s) ■ Linea ☐ Muestra ■ ☐

Terminada En proceso

artesanías de colombia s.a.	**FORMATO** **Ficha de Producto y Planos Técnicos** **Carta**	CODIGO: FORFAT24 V.1 FECHA: 2007 10 18	Presidencia República de Colombia Acción Social

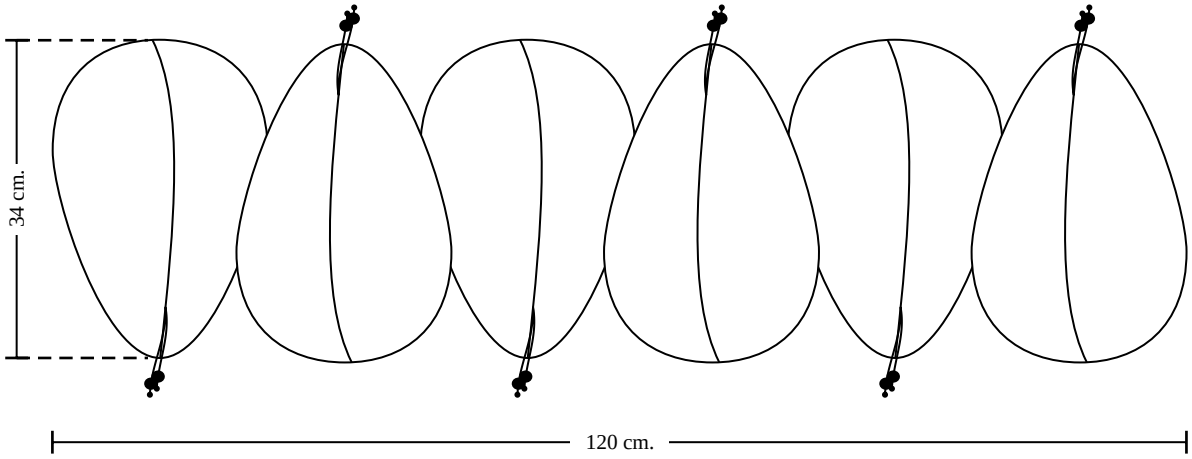

No.	Pieza	Material	Cant. o %
1	Plancha	Paja toquilla	90%
2	Piezas redondas	Madera	5%
3	Soporte piezas	Hilo encerado	5%

Tabla de Componentes

Nombre de la Pieza: Camino de mesa flor **Referencia:** FG-8-8-H1-18 **ESC.** 1:8 **Hoja No.** 2/3

Oficio: Tejeduría **Técnica:** Tejeduría en paja toquilla **Materia Prima:** Paja toquilla e hilo encerado

Especificaciones Técnicas: Mantener la dimension de cada uno de las planchas o módulos, en el tejido se puede usar color entero o en mezcla no mayor a dos colores, la mezcla de material de paja toquilla e hilo encerado se realiza en la parte central de la plancha.

Color: Variado **Capacidad de Producción / mes:** 20 unidades

Peso (gr.): 175 grs. **Precio Unitario:** $52.000 **Precio por mayor:** $52.000

Dimensiones Generales (mm)

Largo:	Ancho:	Alto:	Diámetro:
1.200	340	No A.	No A.

Artesano: Denis Maribel Gaviria **Teléfono:** 311 773 3627

Grupo o Taller: Grupo Artesanal de La Cruz **Departamento:** Nariño **Ciudad:** La Cruz

Certificado Hecho a Mano Si • No ■ **Localidad** □ **Vereda** ■ **Resguardo** □ **:** Tajumbina, El Troje y La Estancia

Observaciones: Se toma como referente la carta de color (Anexa en el informe).

Responsable: Sonia Calvache Dueñas **Dibujante:** Diana Cansimanci

Aprobado por: Jorge E. Mejia **Fecha:** 30/04/2008 Referente(s) ■ Línea □ Muestra

Terminada ■ En proceso □

artesanías de colombia s.a.	**FORMATO** **Ficha de Producto y Planos Técnicos** **Carta**	CODIGO: FORFAT24 V.1 FECHA: 2007 10 18	Acción Social

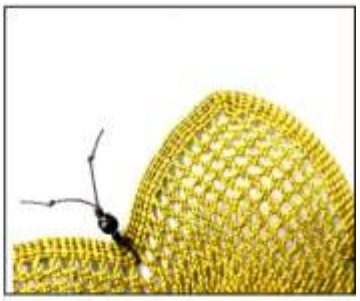

No.	Pieza	Material	Cant. o %
1	Plancha	Paja toquilla	90%
2	Piezas redondas	Madera	5%
3	Soporte piezas	Hilo encerado	5%

Tabla de Componentes

Nombre de la Pieza: Juego de individuales x 6 flor **Referencia:** FG-8-9-11-22 **ESC.** No A. **Hoja No.** 3/3

Oficio: Tejeduría **Técnica:** Tejeduría en paja toquilla **Materia Prima:** Paja toquilla e hilo encerado

Especificaciones Técnicas: Mantener las dimensiones de cada plancha, estas tienen que ser exactas por ser juego. Las puntas de las planchas tejidas deben ser en número par, el color puede ser entero o en mezcla no mayor a dos colores.

Color: Variado **Capacidad de Producción / mes:** 20 juegos

Peso (gr.): 146 grs. **Precio Unitario:** $55.000 **Precio por mayor:** $55.000

Dimensiones Generales (mm)

Largo:	Ancho:	Alto:	Diámetro:
No A.	No A.	No A.	60 y 360

Artesano: Aura Fabiola Urbano **Teléfono:** 312 710 3246

Grupo o Taller: Grupo Artesanal de La Cruz **Departamento:** Nariño **Ciudad:** La Cruz

Certificado Hecho a Mano Si ☐ No ■ **Localidad** ☐ **Vereda** ■ **Resguardo** ☐ **:** Tajumbina, El Troje y La Estancia

Observaciones: Se toma como referente la carta de color (Anexa en el informe).

Responsable: Sonia Calvache Dueñas **Dibujante:** Diana Cansimanci

Aprobado por: Jorge E. Mejía **Fecha:** 30/04/2008 Referente(s) ■ Línea ☐ Muestra ■ Terminada ☐ En proceso

artesanías de colombia s.a.	**FORMATO** **Ficha de Producto y Planos Técnicos** **Carta**	CODIGO: FORFAT24 V.1 FECHA: 2007 10 18	Acción Social

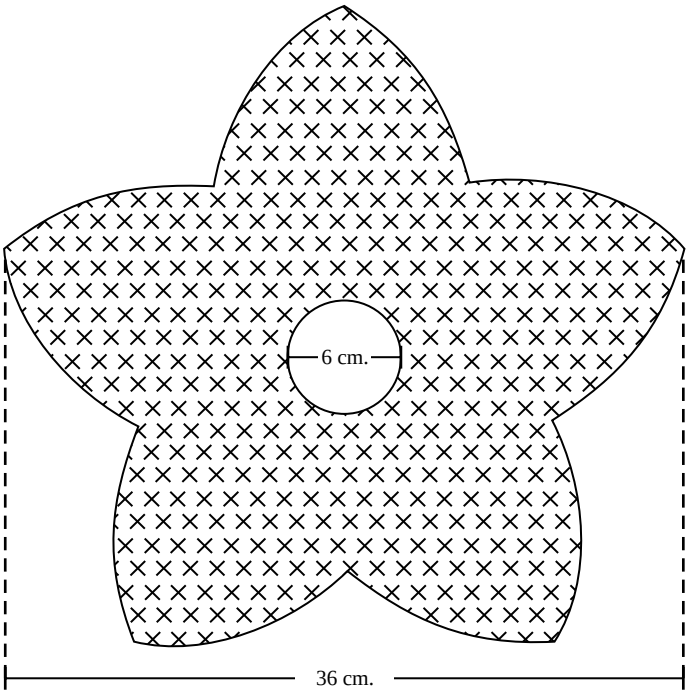

No.	Pieza	Material	Cant. o %
1	Plancha	Paja toquilla	90%
2	Piezas redondas	Madera	5%
3	Soporte piezas	Hilo encerado	5%

Tabla de Componentes

Nombre de la Pieza: Juego de individuales x 6 flor **Referencia:** FG-8-9-I1-22 **ESC.** 1:4 **Hoja No.** 3/3

Oficio: Tejeduría **Técnica:** Tejeduría en paja toquilla **Materia Prima:** Paja toquilla e hilo encerado

Especificaciones Técnicas: Mantener las dimensiones de cada plancha, estas tienen que ser exactas por ser juego. Las puntas de las planchas tejidas deben ser en número par, el color puede ser entero o en mezcla no mayor a dos colores.

Color: Variado **Capacidad de Producción / mes:** 20 juegos

Peso (gr.): 146 grs. **Precio Unitario:** $55.000 **Precio por mayor:** $55.000

Dimensiones Generales (mm)

Largo:	Ancho:	Alto:	Diámetro:
No A.	No A.	No A.	60 y 360

Artesano: Aura Fabiola Urbano **Teléfono:** 312 710 3246

Grupo o Taller: Grupo Artesanal de La Cruz **Departamento:** Nariño **Ciudad:** La Cruz

Certificado Hecho a Mano Si • No ■ **Localidad** □ **Vereda** ■ **Resguardo** □ **:** Tajumbina, El Troje y La Estancia

Observaciones: Se toma como referente la carta de color (Anexa en el informe).

Responsable: Sonia Calvache Dueñas **Dibujante:** Diana Cansimanci

Aprobado por: Jorge E. Mejia **Fecha:** 30/04/2008 Referente(s) ■ Línea □ Muestra

Terminada ■ En proceso □

artesanías de colombia s.a.	**FORMATO** **Ficha de Producto y Planos Técnicos** **Carta**	CODIGO: FORFAT24 V.1 FECHA: 2007 10 18	Acción Social

No.	Pieza	Material	Cant. o %
1	Planchas	Paja toquilla	100%

Tabla de Componentes

Nombre de la Pieza: Salsero flor **Referencia:** FG-8-10-J1-25 **ESC.** No A. **Hoja No.** 1/3

Oficio: Tejeduría **Técnica:** Tejeduría en paja toquilla **Materia Prima:** Paja toquilla e hilo encerado

Especificaciones Técnicas: Mantener dimensiones de las planchas tejidas. Aplicación de color entero por plancha o mezcla. Los pliegues realizados en la máquina de coser tienen que ser en largos y anchos iguales por cada plancha. Tener en cuenta que la cantidad de pétalos por plancha deben ser en números pares.

Color: Variado **Capacidad de Producción / mes:** 80 unidades

Peso (gr.): 37 grs. **Precio Unitario:** $19.000 **Precio por mayor:** $19.000

Dimensiones Generales (mm)

Largo:	Ancho:	Alto:	Diámetro:
No A.	No A.	60	210

Artesano: Betulia Guerrero **Teléfono:** No tiene

Grupo o Taller: Grupo Artesanal de La Cruz **Departamento:** Nariño **Ciudad:** La Cruz

Certificado Hecho a Mano Si ☐ No ■ **Localidad** ☐ **Vereda** ■ **Resguardo** ☐ : Tajumbina, El Troje y La Estancia

Observaciones: Se toma como referente la carta de color (Anexa en el informe).

Responsable: Sonia Calvache Dueñas **Dibujante:** Diana Cansimanci

Aprobado por: Jorge E. Mejia **Fecha:** 30/04/2008 Referente(s) ■ Línea ☐ Muestra

Terminada ■ En proceso ☐

artesanías de colombia s.a.	**FORMATO** **Ficha de Producto y Planos Técnicos** **Carta**	CODIGO: FORFAT24 V.1 FECHA: 2007 10 18	Libertad y Orden Presidencia República de Colombia Acción Social Agencia Presidencial para la Acción Social y la Cooperación Internacional

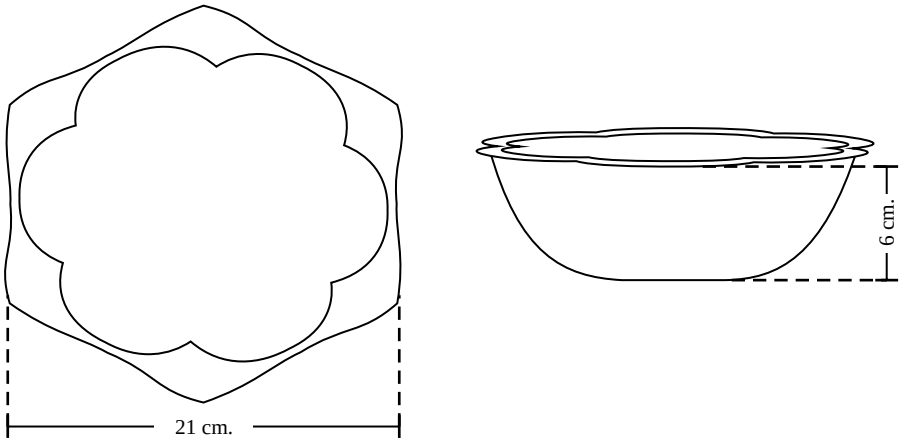

No.	Pieza	Material	Cant. o %
1	Planchas	Paja toquilla	100%

Tabla de Componentes

Nombre de la Pieza: Salsero flor **Referencia:** FG-8-10-J1-25 **ESC.** 1:4 **Hoja No.** 1/3

Oficio: Tejeduría **Técnica:** Tejeduría en paja toquilla **Materia Prima:** Paja toquilla e hilo encerado

Especificaciones Técnicas: Mantener dimensiones de las planchas tejidas. Aplicación de color entero por plancha o mezcla. Los pliegues realizados en la máquina de coser tienen que ser en largos y anchos iguales por cada plancha. Tener en cuenta que la cantidad de pétalos por plancha deben ser en números pares.

Color: Variado **Capacidad de Producción / mes:** 80 unidades

Peso (gr.): 37 grs. **Precio Unitario:** $19.000 **Precio por mayor:** $19.000

Dimensiones Generales (mm)

Largo:	Ancho:	Alto:	Diámetro:
No A.	No A.	60	210

Artesano: Betulia Guerrero **Teléfono:** No tiene

Grupo o Taller: Grupo Artesanal de La Cruz **Departamento:** Nariño **Ciudad:** La Cruz

Certificado Hecho a Mano Si • No ■ **Localidad** □ **Vereda** ■ **Resguardo** □ **:** Tajumbina, El Troje y La Estancia

Observaciones: Se toma como referente la carta de color (Anexa en el informe).

Responsable: Sonia Calvache Dueñas **Dibujante:** Diana Cansimanci

Aprobado por: Jorge E. Mejia **Fecha:** 30/04/2008 Referente(s) ■ Línea □ Muestra

Terminada ■ En proceso □

artesanías de colombia s.a.	**FORMATO** **Ficha de Producto y Planos Técnicos** **Carta**	CODIGO: FORFAT24 V.1 FECHA: 2007 10 18	Acción Social

No.	Pieza	Material	Cant. o %
1	Planchas	Paja toquilla	85%
2	Piezas redondas	Madera	10%
3	Soporte piezas	Hilo encerado	5%

Tabla de Componentes

Nombre de la Pieza: Panera flor **Referencia:** FG-8-11-K2-23 **ESC.** No A. **Hoja No.** 2/3

Oficio: Tejeduría **Técnica:** Tejeduría en paja toquilla **Materia Prima:** Paja toquilla e hilo encerado

Especificaciones Técnicas: Mantener dimensiones de las planchas tejidas. Aplicación de color entero por plancha o mezcla. Los pliegues realizados en la máquina de coser tienen que ser en largos y anchos iguales por cada plancha. Tener en cuenta que la cantidad de pétalos por plancha deben ser en números pares.

Color: Variado **Capacidad de Producción / mes:** 80 unidades

Peso (gr.): 47 grs. **Precio Unitario:** $23.400 **Precio por mayor:** $23.400

Dimensiones Generales (mm)

Largo:	Ancho:	Alto:	Diámetro:
No A.	No A.	60	250

Artesano: Dolly Consuelo Guerrero **Teléfono:** 311 773 3627

Grupo o Taller: Grupo Artesanal de La Cruz **Departamento:** Nariño **Ciudad:** La Cruz

Certificado Hecho a Mano Si ☐ No ■ **Localidad** ☐ **Vereda** ■ **Resguardo** ☐ **:** Tajumbina, El Troje y La Estancia

Observaciones: Se toma como referente la carta de color (Anexa en el informe).

Responsable: Sonia Calvache Dueñas **Dibujante:** Diana Cansimanci

Aprobado por: Jorge E. Mejia **Fecha:** 30/04/2008 Referente(s) ■ Linea ☐ Muestra ■ Terminada ☐ En proceso

artesanías de colombia s.a.	**FORMATO** **Ficha de Producto y Planos Técnicos** **Carta**	CODIGO: FORFAT24 V.1 FECHA: 2007 10 18	Acción Social

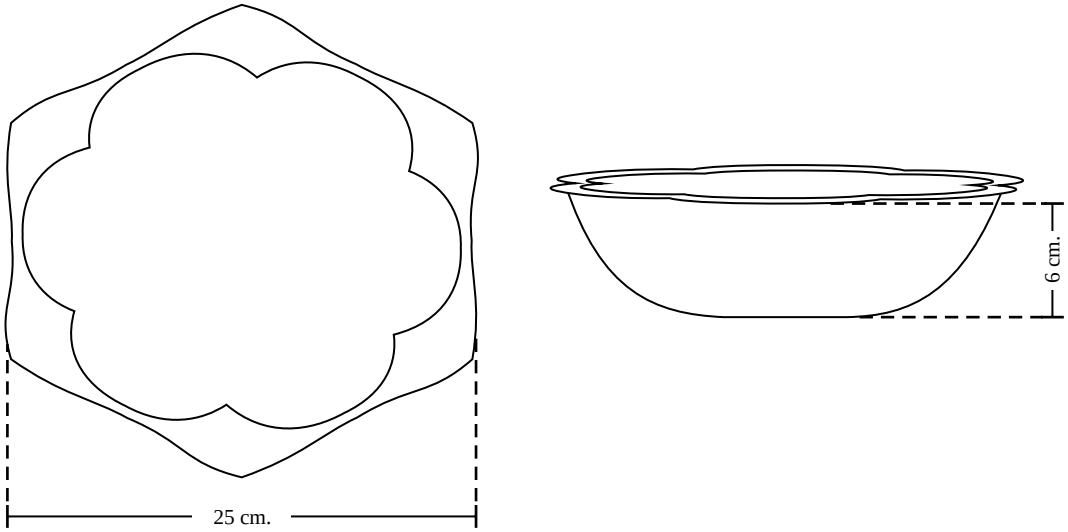

No.	Pieza	Material	Cant. o %
1	Planchas	Paja toquilla	85%
2	Piezas redondas	Madera	10%
3	Soporte piezas	Hilo encerado	5%

Tabla de Componentes

Nombre de la Pieza: Panera flor **Referencia:** FG-8-11-K2-23 **ESC.** 1:4 **Hoja No.** 2/3

Oficio: Tejeduría **Técnica:** Tejeduría en paja toquilla **Materia Prima:** Paja toquilla e hilo encerado

Especificaciones Técnicas: Mantener dimensiones de las planchas tejidas. Aplicación de color entero por plancha o mezcla. Los pliegues realizados en la máquina de coser tienen que ser en largos y anchos iguales por cada plancha. Tener en cuenta que la cantidad de pétalos por plancha deben ser en números pares.

Color: Variado **Capacidad de Producción / mes:** 80 unidades

Peso (gr.): 47 grs. **Precio Unitario:** $23.400 **Precio por mayor:** $23.400

Dimensiones Generales (mm)

Largo:	Ancho:	Alto:	Diámetro:
No A.	No A.	60	250

Artesano: Dolly Consuelo Guerrero **Teléfono:** 311 773 3627

Grupo o Taller: Grupo Artesanal de La Cruz **Departamento:** Nariño **Ciudad:** La Cruz

Certificado Hecho a Mano Si • No ■ **Localidad** ☐ **Vereda** ■ **Resguardo** ☐ **:** Tajumbina, El Troje y La Estancia

Observaciones: Se toma como referente la carta de color (Anexa en el informe).

Responsable: Sonia Calvache Dueñas **Dibujante:** Diana Cansimanci

Aprobado por: Jorge E. Mejia **Fecha:** 30/04/2008 Referente(s) ■ Línea ☐ Muestra

Terminada ■ En proceso ☐

artesanías de colombia s.a.	**FORMATO** **Ficha de Producto y Planos Técnicos** **Carta**	CODIGO: FORFAT24 V.1 FECHA: 2007 10 18	Acción Social

No.	Pieza	Material	Cant. o %
1	Planchas	Paja toquilla	85%
2	Piezas redondas	Madera	10%
3	Soporte piezas	Hilo encerado	5%

Tabla de Componentes

Nombre de la Pieza: Frutero flor **Referencia:** FG-8-12-L1-19 **ESC.** No A. **Hoja No.** 3/3

Oficio: Tejeduría **Técnica:** Tejeduría en paja toquilla **Materia Prima:** Paja toquilla e hilo encerado

Especificaciones Técnicas: Mantener dimensiones de las planchas tejidas. Aplicación de color entero por plancha o mezcla. Los pliegues realizados en la máquina de coser tienen que ser en largos y anchos iguales por cada plancha. Tener en cuenta que la cantidad de pétalos por plancha deben ser en números pares.

Color: Variado **Capacidad de Producción / mes:** 60 unidades

Peso (gr.): 57 grs. **Precio Unitario:** $24.700 **Precio por mayor:** $24.700

Dimensiones Generales (mm)

Largo:	Ancho:	Alto:	Diámetro:
No A.	No A.	60	280

Artesano: Fanny Delgado **Teléfono:** 311 773 3291

Grupo o Taller: Grupo Artesanal de La Cruz **Departamento:** Nariño **Ciudad:** La Cruz

Certificado Hecho a Mano Si ☐ No ■ **Localidad** ☐ **Vereda** ■ **Resguardo** ☐ **:** Tajumbina, El Troje y La Estancia

Observaciones: Se toma como referente la carta de color (Anexa en el informe).

Responsable: Sonia Calvache Dueñas **Dibujante:** Diana Cansimanci

Aprobado por: Jorge E. Mejía **Fecha:** 30/04/2008 Referente(s) ■ Línea ☐ Muestra

Terminada ■ En proceso ☐

artesanías de colombia s.a.	**FORMATO** **Ficha de Producto y Planos Técnicos** **Carta**	CODIGO: FORFAT24 V.1 FECHA: 2007 10 18	Acción Social

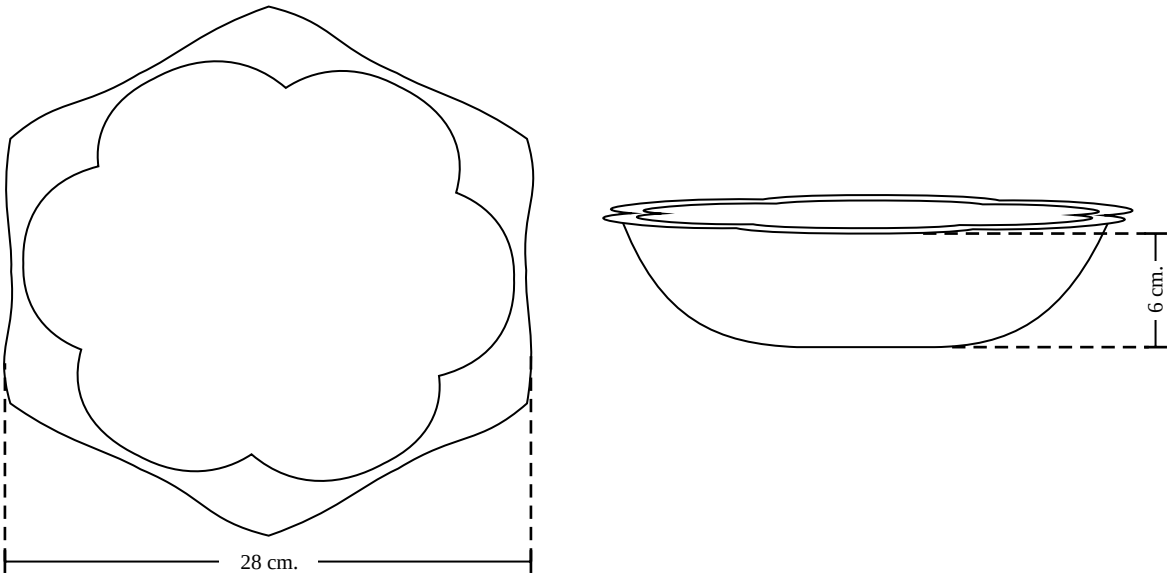

No.	Pieza	Material	Cant. o %
1	Planchas	Paja toquilla	85%
2	Piezas redondas	Madera	10%
3	Soporte piezas	Hilo encerado	5%

Tabla de Componentes

Nombre de la Pieza: Frutero flor **Referencia:** FG-8-12-L1-19 **ESC.** 1:4 **Hoja No.** 3/3

Oficio: Tejeduría **Técnica:** Tejeduría en paja toquilla **Materia Prima:** Paja toquilla e hilo encerado

Especificaciones Técnicas: Mantener dimensiones de las planchas tejidas. Aplicación de color entero por plancha o mezcla. Los pliegues realizados en la máquina de coser tienen que ser en largos y anchos iguales por cada plancha. Tener en cuenta que la cantidad de pétalos por plancha deben ser en números pares.

Color: Variado **Capacidad de Producción / mes:** 60 unidades

Peso (gr.): 57 grs. **Precio Unitario:** $24.700 **Precio por mayor:** $24.700

Dimensiones Generales (mm)

Largo:	Ancho:	Alto:	Diámetro:
No A.	No A.	60	280

Artesano: Fanny Delgado **Teléfono:** 311 773 3291

Grupo o Taller: Grupo Artesanal de La Cruz **Departamento:** Nariño **Ciudad:** La Cruz

Certificado Hecho a Mano Si • No ■ **Localidad** ☐ **Vereda** ■ **Resguardo** ☐ **:** Tajumbina, El Troje y La Estancia

Observaciones: Se toma como referente la carta de color (Anexa en el informe).

Responsable: Sonia Calvache Dueñas **Dibujante:** Diana Cansimanci

Aprobado por: Jorge E. Mejia **Fecha:** 30/04/2008 Referente(s) ■ Línea ☐ Muestra

Terminada ■ En proceso ☐

artesanías de colombia s.a.	**FORMATO** **Ficha de Producto y Planos Técnicos** **Carta**	CODIGO: FORFAT24 V.1 FECHA: 2007 10 18	Acción Social

No.	Pieza	Material	Cant. o %
1	Tejido	Paja toquilla	75%
2	Soporte	Metal	20%
3	Hilo	Metal de estaño	5%

Tabla de Componentes

Nombre de la Pieza: Aretes flor metal **Referencia:** FG-8-13-M3-27 **ESC.** No A. **Hoja No.** 1/5

Oficio: Tejeduría **Técnica:** Tejeduría en paja toquilla **Materia Prima:** Paja toquilla, soporte metálico e hilo de estaño

Especificaciones Técnicas: Mantener dimensiones, aplicaciones de colores varios enteros, se puede aplicar diferentes formas de volumen en tejido.

Color: Variado **Capacidad de Producción / mes:** 40 unidades

Peso (gr.): 4 grs. **Precio Unitario:** $10.400 **Precio por mayor:** $10.400

Dimensiones Generales (mm)

Largo:	Ancho:	Alto:	Diámetro:
No A.	No A.	5	30

Artesano: Mirtha Luz Ordoñéz **Teléfono:** 314 614 7148

Grupo o Taller: Grupo Artesanal de La Cruz **Departamento:** Nariño **Ciudad:** La Cruz

Certificado Hecho a Mano Si ☐ No ■ **Localidad** ☐ **Vereda** ■ **Resguardo** ☐ **:** Tajumbina, El Troje y La Estancia

Observaciones: Se toma como referente la carta de color (Anexa en el informe).

Responsable: Sonia Calvache Dueñas **Dibujante:** Diana Cansimanci

Aprobado por: Jorge E. Mejía **Fecha:** 30/04/2008 Referente(s) ■ Linea ☐ Muestra ■ ☐ Terminada En proceso

artesanías de colombia s.a.	**FORMATO** **Ficha de Producto y Planos Técnicos** **Carta**	CODIGO: FORFAT24 V.1 FECHA: 2007 10 18	Presidencia Acción Social

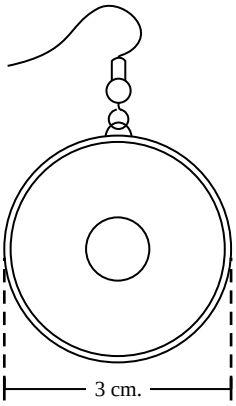

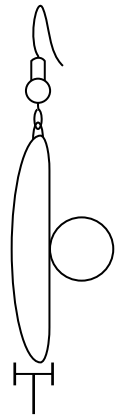

No.	Pieza	Material	Cant. o %
1	Tejido	Paja toquilla	75%
2	Soporte	Metal	20%
3	Hilo	Metal de estaño	5%

Tabla de Componentes

Nombre de la Pieza: Aretes flor metal **Referencia:** FG-8-13-M3-27 **ESC.** 1:1 **Hoja No.** 1/5

Oficio: Tejeduría **Técnica:** Tejeduría en paja toquilla **Materia Prima:** Paja toquilla, soporte metálico e hilo de estaño

Especificaciones Técnicas: Mantener dimensiones, aplicaciones de colores varios enteros, se puede aplicar diferentes formas de volumen en tejido.

Color: Variado **Capacidad de Producción / mes:** 40 unidades

Peso (gr.): 4 grs. **Precio Unitario:** $10.400 **Precio por mayor:** $10.400

Dimensiones Generales (mm)

Largo:	Ancho:	Alto:	Diámetro:
No A.	No A.	5	30

Artesano: Mirtha Luz Ordoñéz **Teléfono:** 314 614 7148

Grupo o Taller: Grupo Artesanal de La Cruz **Departamento:** Nariño **Ciudad:** La Cruz

Certificado Hecho a Mano Si • No ■ **Localidad** □ **Vereda** ■ **Resguardo** □ **:** Tajumbina, El Troje y La Estancia

Observaciones: Se toma como referente la carta de color (Anexa en el informe).

Responsable: Sonia Calvache Dueñas **Dibujante:** Diana Cansimanci

Aprobado por: Jorge E. Mejia **Fecha:** 30/04/2008 Referente(s) ■ Línea □ Muestra

Terminada ■ En proceso □

artesanías de colombia s.a.	**FORMATO** **Ficha de Producto y Planos Técnicos** **Carta**	CODIGO: FORFAT24 V.1 FECHA: 2007 10 18	Acción Social

No.	Pieza	Material	Cant. o %
1	Tejido	Paja toquilla	60%
2	Soporte piezas	Hilo encerado	27%
3	Piezas redondas	Metal	8%
4	Hilo	Metal de estaño	5%

Tabla de Componentes

Nombre de la Pieza: Collar flor metal **Referencia:** FG-8-14-N3-27 **ESC.** No A. **Hoja No.** 2/5

Oficio: Tejeduría **Técnica:** Tejeduría en paja toquilla **Materia Prima:** Paja toquilla, soporte metálico e hilo de estaño

Especificaciones Técnicas: Mantener dimensiones, aplicación de colores varios enteros. Los largos del collar dependen de la medida sugerida, de preferencia el hilo encerado debe ser del mismo o similar color de la paja toquilla teñida.

Color: Variado **Capacidad de Producción / mes:** 30 unidades

Peso (gr.): 18 grs. **Precio Unitario:** $15.600 **Precio por mayor:** $15.600

Dimensiones Generales (mm)

Largo:	Ancho:	Alto:	Diámetro:
400	No A.	5	35 y 50

Artesano: Mirtha Luz Ordoñéz **Teléfono:** 314 614 7148

Grupo o Taller: Grupo Artesanal de La Cruz **Departamento:** Nariño **Ciudad:** La Cruz

Certificado Hecho a Mano Si ☐ No ■ **Localidad** ☐ **Vereda** ■ **Resguardo** ☐ : Tajumbina, El Troje y La Estancia

Observaciones: Se toma como referente la carta de color (Anexa en el informe).

Responsable: Sonia Calvache Dueñas **Dibujante:** Diana Cansimanci

Aprobado por: Jorge E. Mejía **Fecha:** 30/04/2008 Referente(s) ■ Linea ☐ Muestra ■ ☐ Terminada En proceso

artesanías de colombia s.a.	**FORMATO** **Ficha de Producto y Planos Técnicos** **Carta**	CODIGO: FORFAT24 V.1 FECHA: 2007 10 18	Acción Social

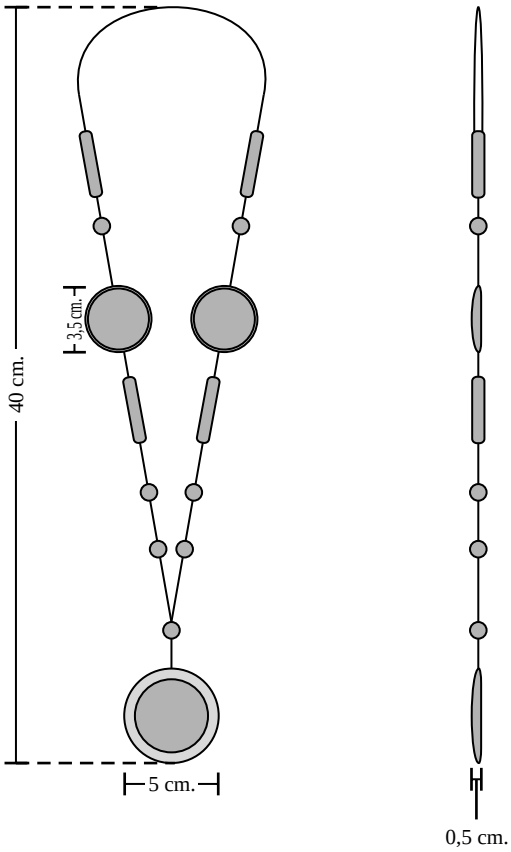

No.	Pieza	Material	Cant. o %
1	Tejido	Paja toquilla	60%
2	Soporte piezas	Hilo encerado	27%
3	Piezas redondas	Metal	8%
4	Hilo	Metal de estaño	5%

Tabla de Componentes

Nombre de la Pieza: Collar flor metal **Referencia:** FG-8-14-N3-27 **ESC.** 1:4 **Hoja No.** 2/5

Oficio: Tejeduría **Técnica:** Tejeduría en paja toquilla **Materia Prima:** Paja toquilla, soporte metálico e hilo de estaño

Especificaciones Técnicas: Mantener dimensiones, aplicación de colores varios enteros. Los largos del collar dependen de la medida sugerida, de preferencia el hilo encerado debe ser del mismo o similar color de la paja toquilla teñida.

Color: Variado **Capacidad de Producción / mes:** 30 unidades

Peso (gr.): 18 grs. **Precio Unitario:** $15.600 **Precio por mayor:** $15.600

Dimensiones Generales (mm)

Largo:	Ancho:	Alto:	Diámetro:
400	No A.	5	35 y 50

Artesano: Mirtha Luz Ordoñéz **Teléfono:** 314 614 7148

Grupo o Taller: Grupo Artesanal de La Cruz **Departamento:** Nariño **Ciudad:** La Cruz

Certificado Hecho a Mano Si • No ■ **Localidad** □ **Vereda** ■ **Resguardo** □ **:** Tajumbina, El Troje y La Estancia

Observaciones: Se toma como referente la carta de color (Anexa en el informe).

Responsable: Sonia Calvache Dueñas **Dibujante:** Diana Cansimanci

Aprobado por: Jorge E. Mejia **Fecha:** 30/04/2008 Referente(s) ■ Línea □ Muestra

Terminada ■ En proceso □

artesanías de colombia s.a.	**FORMATO** **Ficha de Producto y Planos Técnicos** **Carta**	CODIGO: FORFAT24 V.1 FECHA: 2007 10 18	Acción Social

No.	Pieza	Material	Cant. o %
1	Tejido	Paja toquilla	85%
2	Soporte	Metal	10%
3	Tejido	Hilo de estaño	5%

Tabla de Componentes

Nombre de la Pieza: Anillo flor metal **Referencia:** FG-8-15-O3-27 **ESC.** No A. **Hoja No.** 3/5

Oficio: Tejeduría **Técnica:** Tejeduría en paja toquilla **Materia Prima:** Paja toquilla, soporte metálico e hilo de estaño

Especificaciones Técnicas: Mantener dimensiones, aplicación de variedad en color. Asegurar bien el volumen tejido a la base metálica para tener garantía de uso.

Color: Variado **Capacidad de Producción / mes:** 50 unidades

Peso (gr.): 3.5 grs. **Precio Unitario:** $7.800 **Precio por mayor:** $7.800

Dimensiones Generales (mm)

Largo:	Ancho:	Alto:	Diámetro:
No A.	No A.	5	30

Artesano: Mirtha Luz Ordoñéz **Teléfono:** 314 614 7148

Grupo o Taller: Grupo Artesanal de La Cruz **Departamento:** Nariño **Ciudad:** La Cruz

Certificado Hecho a Mano Si ☐ No ■ **Localidad** ☐ **Vereda** ■ **Resguardo** ☐ : Tajumbina, El Troje y La Estancia

Observaciones: Se toma como referente la carta de color (Anexa en el informe).

Responsable: Sonia Calvache Dueñas **Dibujante:** Diana Cansimanci

Aprobado por: Jorge E. Mejía **Fecha:** 30/04/2008 Referente(s) ■ Linea ☐ Muestra ■ ☐

Terminada En proceso

artesanías de colombia s.a.	**FORMATO** **Ficha de Producto y Planos Técnicos** **Carta**	CODIGO: FORFAT24 V.1 FECHA: 2007 10 18	Presidencia Acción Social

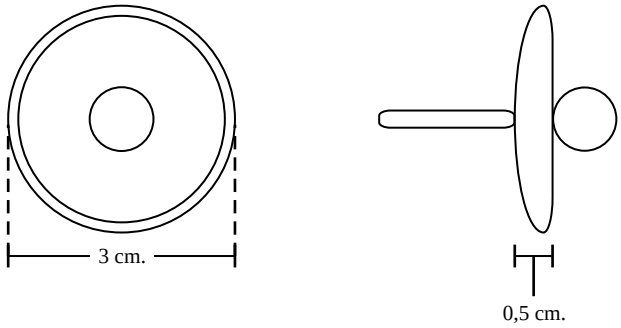

No.	Pieza	Material	Cant. o %
1	Tejido	Paja toquilla	85%
2	Soporte	Metal	10%
3	Tejido	Hilo de estaño	5%

Tabla de Componentes

Nombre de la Pieza: Anillo flor metal **Referencia:** FG-8-15-O3-27 **ESC.** 1:1 **Hoja No.** 3/5

Oficio: Tejeduría **Técnica:** Tejeduría en paja toquilla **Materia Prima:** Paja toquilla, soporte metálico e hilo de estaño

Especificaciones Técnicas: Mantener dimensiones, aplicación de variedad en color. Asegurar bien el volumen tejido a la base metálica para tener garantia de uso.

Color: Variado **Capacidad de Producción / mes:** 50 unidades

Peso (gr.): 3.5 grs. **Precio Unitario:** $7.800 **Precio por mayor:** $7.800

Dimensiones Generales (mm)

Largo:	Ancho:	Alto:	Diámetro:
No A.	No A.	5	30

Artesano: Mirtha Luz Ordoñéz **Teléfono:** 314 614 7148

Grupo o Taller: Grupo Artesanal de La Cruz **Departamento:** Nariño **Ciudad:** La Cruz

Certificado Hecho a Mano Si • No ■ **Localidad** □ **Vereda** ■ **Resguardo** □ **:** Tajumbina, El Troje y La Estancia

Observaciones: Se toma como referente la carta de color (Anexa en el informe).

Responsable: Sonia Calvache Dueñas **Dibujante:** Diana Cansimanci

Aprobado por: Jorge E. Mejia **Fecha:** 30/04/2008 Referente(s) ■ Línea □ Muestra

Terminada ■ En proceso □

artesanías de colombia s.a.	**FORMATO** **Ficha de Producto y Planos Técnicos** **Carta**	CODIGO: FORFAT24 V.1 FECHA: 2007 10 18	Acción Social

No.	Pieza	Material	Cant. o %
1	Tejido	Paja toquilla	50%
2	Soporte	Metal	50%

Tabla de Componentes

Nombre de la Pieza: Aretes largo metal **Referencia:** FG-8-16-P3-27 **ESC.** No A. **Hoja No.** 4/5

Oficio: Tejeduría **Técnica:** Tejeduría en paja toquilla **Materia Prima:** Paja toquilla y soporte metálico

Especificaciones Técnicas: Aplicacion de variedad de colores enteros o mezclados, asegurar bien la fibra a la base metálica para tener garantia de uso.

Color: Variado **Capacidad de Producción / mes:** 60 unidades

Peso (gr.): 12 grs. **Precio Unitario:** $7.000 **Precio por mayor:** $7.000

Dimensiones Generales (mm)

Largo:	Ancho:	Alto:	Diámetro:
83	30	5	No A.

Artesano: Mirtha Luz Ordoñéz **Teléfono:** 314 614 7148

Grupo o Taller: Grupo Artesanal de La Cruz **Departamento:** Nariño **Ciudad:** La Cruz

Certificado Hecho a Mano Si ☐ No ■ **Localidad** ☐ **Vereda** ■ **Resguardo** ☐ **:** Tajumbina, El Troje y La Estancia

Observaciones: Se toma como referente la carta de color (Anexa en el informe).

Responsable: Sonia Calvache Dueñas **Dibujante:** Diana Cansimanci

Aprobado por: Jorge E. Mejía **Fecha:** 30/04/2008 Referente(s) ■ Linea ☐ Muestra ■ Terminada ☐ En proceso

artesanías de colombia s.a.	**FORMATO** **Ficha de Producto y Planos Técnicos** **Carta**	CODIGO: FORFAT24 V.1 FECHA: 2007 10 18	Presidencia Acción Social

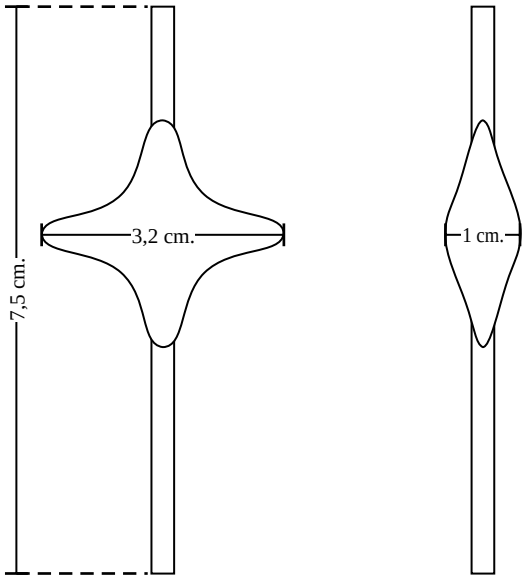

No.	Pieza	Material	Cant. o %
1	Tejido	Paja toquilla	50%
2	Soporte	Metal	50%

Tabla de Componentes

Nombre de la Pieza: Aretes largo metal **Referencia:** FG-8-16-P3-27 **ESC.** 1:1 **Hoja No.** 4/5

Oficio: Tejeduría **Técnica:** Tejeduría en paja toquilla **Materia Prima:** Paja toquilla y soporte metálico

Especificaciones Técnicas: Aplicacion de variedad de colores enteros o mezclados, asegurar bien la fibra a la base metálica para tener garantia de uso.

Color: Variado **Capacidad de Producción / mes:** 60 unidades

Peso (gr.): 12 grs. **Precio Unitario:** $7.000 **Precio por mayor:** $7.000

Dimensiones Generales (mm)

Largo:	Ancho:	Alto:	Diámetro:
83	30	5	No A.

Artesano: Mirtha Luz Ordoñéz **Teléfono:** 314 614 7148

Grupo o Taller: Grupo Artesanal de La Cruz **Departamento:** Nariño **Ciudad:** La Cruz

Certificado Hecho a Mano Si • No ■ **Localidad** □ **Vereda** ■ **Resguardo** □ **:** Tajumbina, El Troje y La Estancia

Observaciones: Se toma como referente la carta de color (Anexa en el informe).

Responsable: Sonia Calvache Dueñas **Dibujante:** Diana Cansimanci

Aprobado por: Jorge E. Mejia **Fecha:** 30/04/2008 Referente(s) ■ Línea □ Muestra

Terminada ■ En proceso □

artesanías de colombia s.a.	**FORMATO** **Ficha de Producto y Planos Técnicos** **Carta**	CODIGO: FORFAT24 V.1 FECHA: 2007 10 18	Acción Social

No.	Pieza	Material	Cant. o %
1	Tejido	Paja toquilla	50%
2	Soporte	Metal	50%

Tabla de Componentes

Nombre de la Pieza: Aretes ovalado metal **Referencia:** FG-8-17-Q1-28 **ESC.** No A. **Hoja No.** 5/5

Oficio: Tejeduría **Técnica:** Tejeduría en paja toquilla **Materia Prima:** Paja toquilla y soporte metálico

Especificaciones Técnicas: Aplicacion de variedad de colores enteros o mezclados, asegurar bien la fibra a la base metálica para tener garantia de uso.

Color: Variado **Capacidad de Producción / mes:** 50 unidades

Peso (gr.): 6 grs. **Precio Unitario:** $4.500 **Precio por mayor:** $4.500

Dimensiones Generales (mm)

Largo:	Ancho:	Alto:	Diámetro:
No A.	25	30	No A.

Artesano: María Edilma Arcos **Teléfono:** 312 772 4371

Grupo o Taller: Grupo Artesanal de La Cruz **Departamento:** Nariño **Ciudad:** La Cruz

Certificado Hecho a Mano Si ☐ No ■ **Localidad** ☐ **Vereda** ■ **Resguardo** ☐ **:** Tajumbina, El Troje y La Estancia

Observaciones: Se toma como referente la carta de color (Anexa en el informe).

Responsable: Sonia Calvache Dueñas **Dibujante:** Diana Cansimanci

Aprobado por: Jorge E. Mejía **Fecha:** 30/04/2008 Referente(s) ■ Linea ☐ Muestra ■ ☐ Terminada En proceso

artesanías de colombia s.a.	**FORMATO** **Ficha de Producto y Planos Técnicos** **Carta**	CODIGO: FORFAT24 V.1 FECHA: 2007 10 18	Presidencia Acción Social

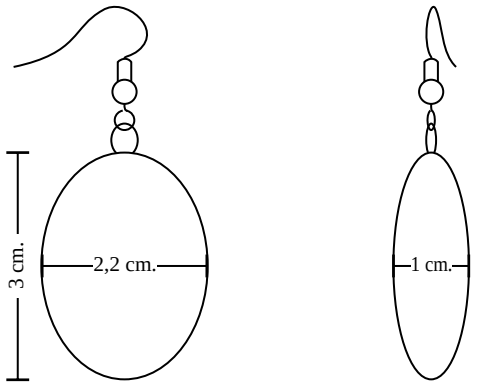

No.	Pieza	Material	Cant. o %
1	Tejido	Paja toquilla	50%
2	Soporte	Metal	50%

Tabla de Componentes

Nombre de la Pieza: Aretes ovalado metal **Referencia:** FG-8-17-Q1-28 **ESC.** 1:1 **Hoja No.** 5/5

Oficio: Tejeduría **Técnica:** Tejeduría en paja toquilla **Materia Prima:** Paja toquilla y soporte metálico

Especificaciones Técnicas: Aplicacion de variedad de colores enteros o mezclados, asegurar bien la fibra a la base metálica para tener garantia de uso.

Color: Variado **Capacidad de Producción / mes:** 50 unidades

Peso (gr.): 6 grs. **Precio Unitario:** $4.500 **Precio por mayor:** $4.500

Dimensiones Generales (mm)

Largo:	Ancho:	Alto:	Diámetro:
No A.	25	30	No A.

Artesano: María Edilma Arcos **Teléfono:** 312 772 4371

Grupo o Taller: Grupo Artesanal de La Cruz **Departamento:** Nariño **Ciudad:** La Cruz

Certificado Hecho a Mano Si • No ■ **Localidad** □ **Vereda** ■ **Resguardo** □ **:** Tajumbina, El Troje y La Estancia

Observaciones: Se toma como referente la carta de color (Anexa en el informe).

Responsable: Sonia Calvache Dueñas **Dibujante:** Diana Cansimanci

Aprobado por: Jorge E. Mejia **Fecha:** 30/04/2008 Referente(s) ■ Línea □ Muestra

Terminada ■ En proceso □

artesanías de colombia s.a.	**FORMATO** **Ficha de Producto y Planos Técnicos** **Carta**	CODIGO: FORFAT24 V.1 FECHA: 2007 10 18	Acción Social

No.	Pieza	Material	Cant. o %
1	Caperuza	Paja toquilla	70%
2	Soporte base	Forja, estruc.	16%
3	Piezas redondas	Madera	5%
4	Inst. Eléctrica	Metal	8%
5	Soporte piezas	Hilo encerado	1%

Tabla de Componentes

Nombre de la Pieza: Lámpara de forja **Referencia:** FG-8-1-A2-2 **ESC.** No A. **Hoja No.** 1/3

Oficio: Tejeduría **Técnica:** Tejeduría en paja toquilla **Materia Prima:** Paja toquilla y estructura metálica

Especificaciones Técnicas: Mantener dimensiones y forma de las estructuras metálicas y en el diámetro de las planchas tejidas en paja toquilla. Las puntas de estas planchas deben ser en número par. Aplicación de color entero. Asegurar costuras internas del tejido a la estructura metálica. Aplicar el calado en el tejido para aprovechar la transparencia como salida de luz ambiente, su elaboración se realiza cerca al borde de la plancha.

Color: Variado **Capacidad de Producción / mes:** 20 unidades

Peso (gr.): 778 grs. **Precio Unitario:** $43.500 **Precio por mayor:** $43.500

Dimensiones Generales (mm)

Largo:	Ancho:	Alto:	Diámetro:
No A.	No A.	310	60 y 260

Artesano: Diana Gómez **Teléfono:** 314 763 3523

Grupo o Taller: Grupo Artesanal de La Cruz **Departamento:** Nariño **Ciudad:** La Cruz

Certificado Hecho a Mano Si ☐ No ■ **Localidad** ☐ **Vereda** ■ **Resguardo** ☐ : Tajumbina, El Troje y La Estancia

Observaciones: Se toma como referente la carta de color (Anexa en el informe). La bombilla no debe superar los 40 watts.

Responsable: Sonia Calvache Dueñas **Dibujante:** Diana Cansimanci

Aprobado por: Jorge E. Mejia **Fecha:** 30/04/2008 Referente(s) ■ Línea ☐ Muestra ■ Terminada ☐ En proceso

artesanías de colombia s.a.	**FORMATO** **Ficha de Producto y Planos Técnicos** **Carta**	CODIGO: FORFAT24 V.1 FECHA: 2007 10 18	Presidencia República de Colombia Acción Social

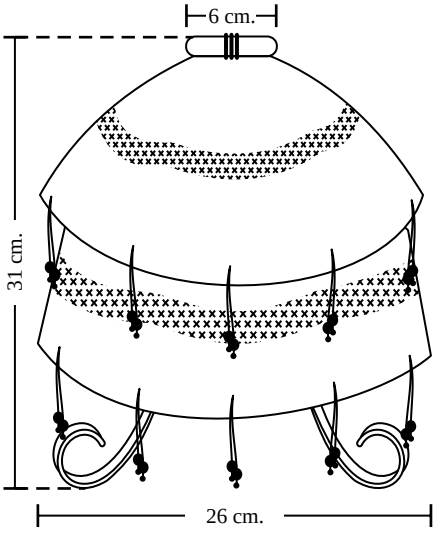

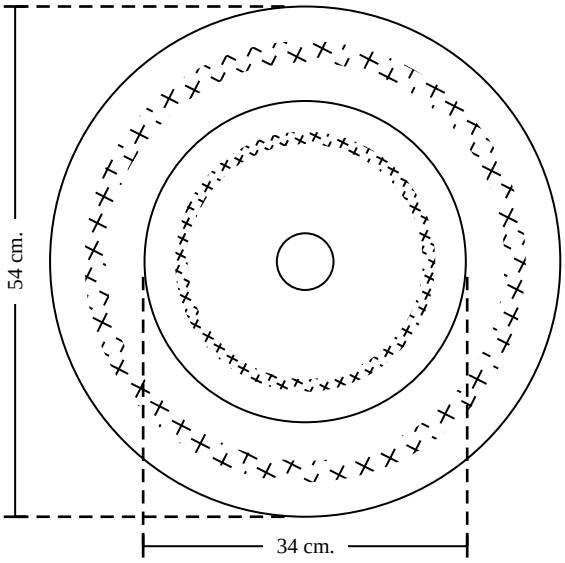

No.	Pieza	Material	Cant. o %
1	Caperuza	Paja toquilla	70%
2	Soporte base	Forja, estruc.	16%
3	Piezas redondas	Madera	5%
4	Inst. Eléctrica	Metal	8%
5	Soporte piezas	Hilo encerado	1%

Tabla de Componentes

Nombre de la Pieza: Lámpara de forja **Referencia:** FG-8-1-A2-2 **ESC.** 1:5 y 1:8 **Hoja No.** 1/3

Oficio: Tejeduría **Técnica:** Tejeduría en paja toquilla **Materia Prima:** Paja toquilla y estructura metálica

Especificaciones Técnicas: Mantener dimensiones y forma de las estructuras metálicas y en el diámetro de las planchas tejidas en paja toquilla. Las puntas de estas planchas deben ser en número par. Aplicación de color entero. Asegurar costuras internas del tejido a la estructura metálica. Aplicar el calado en el tejido para aprovechar la transparencia como salida de luz ambiente, su elaboración se realiza cerca al borde de la plancha.

Color: Variado **Capacidad de Producción / mes:** 20 unidades

Peso (gr.): 778 grs. **Precio Unitario:** $43.500 **Precio por mayor:** $43.500

Dimensiones Generales (mm)			
Largo:	**Ancho:**	**Alto:**	**Diámetro:**
No A.	No A.	310	60 y 260

Artesano: Diana Gómez **Teléfono:** 314 763 3523

Grupo o Taller: Grupo Artesanal de La Cruz **Departamento:** Nariño **Ciudad:** La Cruz

Certificado Hecho a Mano Si • No ■ **Localidad** □ **Vereda** ■ **Resguardo** □ **:** Tajumbina, El Troje y La Estancia

Observaciones: Se toma como referente la carta de color (Anexa en el informe). La bombilla no debe superar los 40 watts.

Responsable: Sonia Calvache Dueñas **Dibujante:** Diana Cansimanci

Aprobado por: Jorge E. Mejia **Fecha:** 30/04/2008 Referente(s) ■ Línea □ Muestra

Terminada ■ En proceso □

artesanías de colombia s.a.	**FORMATO** **Ficha de Producto y Planos Técnicos** **Carta**	CODIGO: FORFAT24 V.1 FECHA: 2007 10 18	Acción Social

No.	Pieza	Material	Cant. o %
1	Caperuza	Paja toquilla	70%
2	Soporte base	Estruc. Metál.	10%
3	Piezas redondas	Madera	7%
4	Inst. Eléctrica	Metal	10%
5	Soporte piezas	Hilo encerado	3%

Tabla de Componentes

Nombre de la Pieza: Lámpara de techo **Referencia:** FG-8-2-B1-6 **ESC.** No A. **Hoja No.** 2/3

Oficio: Tejeduría **Técnica:** Tejeduría en paja toquilla **Materia Prima:** Paja toquilla y estructura metálica

Especificaciones Técnicas: Mantener dimensiones y forma de las estructuras metálicas y de las planchas tejidas en paja toquilla. Aplicación de color entero, no mezclas de color en la misma plancha tejida. Asegurar costuras internas del tejido a la estructura metálica.

Color: Variado **Capacidad de Producción / mes:** 20 unidades

Peso (gr.): 362 grs. **Precio Unitario:** $ 38.000 **Precio por mayor:** $38.000

Dimensiones Generales (mm)

Largo:	Ancho:	Alto:	Diámetro:
No A.	No A.	120	60 y 340

Artesano: Mila Ritha Bravo **Teléfono:** 312 220 1336

Grupo o Taller: Grupo Artesanal de La Cruz **Departamento:** Nariño **Ciudad:** La Cruz

Certificado Hecho a Mano Si ☐ No ■ **Localidad** ☐ **Vereda** ■ **Resguardo** ☐ : Tajumbina, El Troje y La Estancia

Observaciones: Se toma como referente la carta de color (Anexa en el informe). La bombilla no debe superar los 40 watts.

Responsable: Sonia Calvache Dueñas **Dibujante:** Diana Cansimanci

Aprobado por: Jorge E. Mejia **Fecha:** 30/04/2008 Referente(s) ■ Línea ☐ Muestra ■ Terminada ☐ En proceso

artesanías de colombia s.a.	**FORMATO** **Ficha de Producto y Planos Técnicos** **Carta**	CODIGO: FORFAT24 V.1 FECHA: 2007 10 18	Presidencia Acción Social

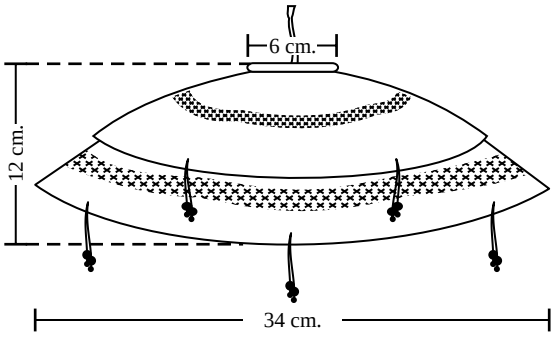

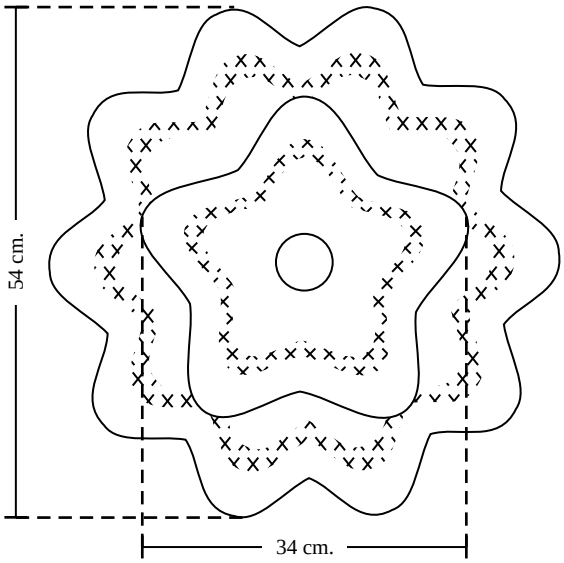

No.	Pieza	Material	Cant. o %
1	Caperuza	Paja toquilla	70%
2	Soporte base	Estruc. Metál.	10%
3	Piezas redondas	Madera	7%
4	Inst. Eléctrica	Metal	10%
5	Soporte piezas	Hilo encerado	3%

Tabla de Componentes

Nombre de la Pieza: Lámpara de techo **Referencia:** FG-8-2-B1-6 **ESC.** 1:5 y 1:8 **Hoja No.** 2/3

Oficio: Tejeduría **Técnica:** Tejeduría en paja toquilla **Materia Prima:** Paja toquilla y estructura metálica

Especificaciones Técnicas: Mantener dimensiones y forma de las estructuras metálicas y de las planchas tejidas en paja toquilla. Aplicación de color entero, no mezclas de color en la misma plancha tejida. Asegurar costuras internas del tejido a la estructura metálica.

Color: Variado **Capacidad de Producción / mes:** 20 unidades

Peso (gr.): 362 grs. **Precio Unitario:** $ 38.000 **Precio por mayor:** $38.000

Dimensiones Generales (mm)

Largo:	Ancho:	Alto:	Diámetro:
No A.	No A.	120	60 y 340

Artesano: Mila Ritha Bravo **Teléfono:** 312 220 1336

Grupo o Taller: Grupo Artesanal de La Cruz **Departamento:** Nariño **Ciudad:** La Cruz

Certificado Hecho a Mano Si • No ■ **Localidad** □ **Vereda** ■ **Resguardo** □ **:** Tajumbina, El Troje y La Estancia

Observaciones: Se toma como referente la carta de color (Anexa en el informe). La bombilla no debe superar los 40 watts.

Responsable: Sonia Calvache Dueñas **Dibujante:** Diana Cansimanci

Aprobado por: Jorge E. Mejia **Fecha:** 30/04/2008 Referente(s) ■ Línea □ Muestra

Terminada ■ En proceso □

artesanías de colombia s.a.	**FORMATO** **Ficha de Producto y Planos Técnicos** **Carta**	CODIGO: FORFAT24 V.1 FECHA: 2007 10 18	Acción Social

No.	Pieza	Material	Cant. o %
1	Caperuza	Paja toquilla	70%
2	Soporte base	Estruc. Metál.	10%
3	Piezas redondas	Madera	7%
4	Inst. Eléctrica	Metal	10%
5	Soporte piezas	Hilo encerado	3%

Tabla de Componentes

Nombre de la Pieza: Lámpara de mesa **Referencia:** FG-8-3-C1-4 **ESC.** No A. **Hoja No.** 3/3

Oficio: Tejeduría **Técnica:** Tejeduría en paja toquilla **Materia Prima:** Paja toquilla y estructura metálica

Especificaciones Técnicas: Mantener dimensiones y forma de las estructuras metálicas y de las planchas tejidas en paja toquilla. Aplicación de color entero, no mezclas de color en la misma plancha tejida. Asegurar costuras internas del tejido a la estructura metálica. La elaboración del tejido en calado se realiza cerca al borde de la plancha.

Color: Variado **Capacidad de Producción / mes:** 12 unidades

Peso (gr.): 366 grs. **Precio Unitario:** $41.000 **Precio por mayor:** $ 41.000

Dimensiones Generales (mm)

Largo:	Ancho:	Alto:	Diámetro:
No A.	No A.	310	60 y 260

Artesano: Mayela Urbano **Teléfono:** 313 605 6957

Grupo o Taller: Grupo Artesanal de La Cruz **Departamento:** Nariño **Ciudad:** La Cruz

Certificado Hecho a Mano Si ☐ No ■ **Localidad** ☐ **Vereda** ■ **Resguardo** ☐ : Tajumbina, El Troje y La Estancia

Observaciones: Se toma como referente la carta de color (Anexa en el informe). La bombilla no debe superar los 40 watts.

Responsable: Sonia Calvache Dueñas **Dibujante:** Diana Cansimanci

Aprobado por: Jorge E. Mejia **Fecha:** 30/04/2008 Referente(s) ■ Línea ☐ Muestra ■ Terminada ☐ En proceso

artesanías de colombia s.a.	**FORMATO** **Ficha de Producto y Planos Técnicos** **Carta**	CODIGO: FORFAT24 V.1 FECHA: 2007 10 18	Presidencia Acción Social

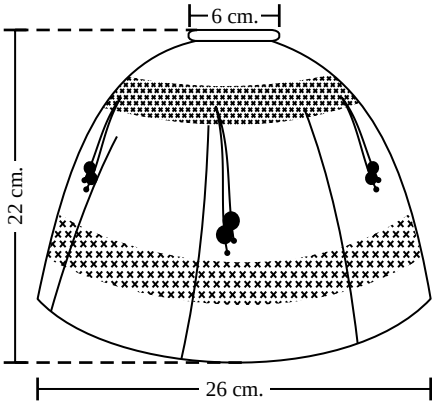

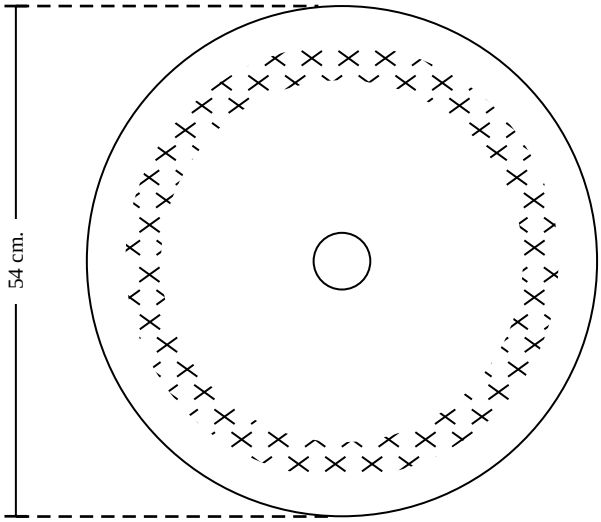

No.	Pieza	Material	Cant. o %
1	Caperuza	Paja toquilla	70%
2	Soporte base	Estruc. Metál.	10%
3	Piezas redondas	Madera	7%
4	Inst. Eléctrica	Metal	10%
5	Soporte piezas	Hilo encerado	3%

Tabla de Componentes

Nombre de la Pieza: Lámpara de mesa **Referencia:** FG-8-3-C1-4 **ESC.** 1:5 **Hoja No.** 3/3

Oficio: Tejeduría **Técnica:** Tejeduría en paja toquilla **Materia Prima:** Paja toquilla y estructura metálica

Especificaciones Técnicas: Mantener dimensiones y forma de las estructuras metálicas y de las planchas tejidas en paja toquilla. Aplicación de color entero, no mezclas de color en la misma plancha tejida. Asegurar costuras internas del tejido a la estructura metálica. La elaboración del tejido en calado se realiza cerca al borde de la plancha.

Color: Variado **Capacidad de Producción / mes:** 12 unidades

Peso (gr.): 366 grs. **Precio Unitario:** $41.000 **Precio por mayor:** $ 41.000

Dimensiones Generales (mm)

Largo:	Ancho:	Alto:	Diámetro:
No A.	No A.	310	60 y 260

Artesano: Mayela Urbano **Teléfono:** 313 605 6957

Grupo o Taller: Grupo Artesanal de La Cruz **Departamento:** Nariño **Ciudad:** La Cruz

Certificado Hecho a Mano Si • No ■ **Localidad** ☐ **Vereda** ■ **Resguardo** ☐ **:** Tajumbina, El Troje y La Estancia

Observaciones: Se toma como referente la carta de color (Anexa en el informe). La bombilla no debe superar los 40 watts.

Responsable: Sonia Calvache Dueñas **Dibujante:** Diana Cansimanci

Aprobado por: Jorge E. Mejia **Fecha:** 30/04/2008 Referente(s) ■ Línea ☐ Muestra

Terminada ■ En proceso ☐

artesanías de colombia s.a.	**FORMATO** **Ficha de Producto y Planos Técnicos** **Carta**	CODIGO: FORFAT24 V.1 FECHA: 2007 10 18	Acción Social

No.	Pieza	Material	Cant. o %
1	Flor	Paja toquilla	60%
2	Piezas redondas	Madera	10%
3	Soporte piezas	Hilo encerado	30%

Tabla de Componentes

Nombre de la Pieza: Cenefa navidad **Referencia:** FG-8-4-D2-14 **ESC.** No A. **Hoja No.** 1/3

Oficio: Tejeduría **Técnica:** Tejeduría en paja toquilla **Materia Prima:** Paja toquilla e hilo encerado

Especificaciones Técnicas: Mantener las dimensiones o diámetros de las planchas tejidas, aplicar calados y las puntas tejidas deben ser en números pares, los hilos de coser son del mismo color de la paja toquilla. En el tejido se puede usar color entero o en mezcla no mayor a dos colores por plancha.

Color: Variado **Capacidad de Producción / mes:** 50 unidades

Peso (gr.): 100 grs. **Precio Unitario:** $35.000 **Precio por mayor:** $35.000

Dimensiones Generales (mm)

Largo:	Ancho:	Alto:	Diámetro:
2.500.	No A.	30	140

Artesano: Graciela Realpe M. **Teléfono:** 313 632 8988

Grupo o Taller: Grupo Artesanal de La Cruz **Departamento:** Nariño **Ciudad:** La Cruz

Certificado Hecho a Mano Si ☐ No ■ **Localidad** ☐ **Vereda** ■ **Resguardo** ☐ : Tajumbina, El Troje y La Estancia

Observaciones: Se toma como referente la carta de color (Anexa en el informe). El largo de la cenefa puede variar según uso para adorno árbol de navidad, decoración de pasamanos y/o ventanas.

Responsable: Sonia Calvache Dueñas **Dibujante:** Diana Cansimanci

Aprobado por: Jorge E. Mejía **Fecha:** 30/04/2008 Referente(s) ■ Linea ☐ Muestra ■ ☐

Terminada En proceso

artesanías de colombia s.a.	**FORMATO** **Ficha de Producto y Planos Técnicos** **Carta**	CODIGO: FORFAT24 V.1 FECHA: 2007 10 18	Acción Social

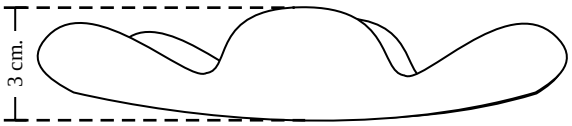

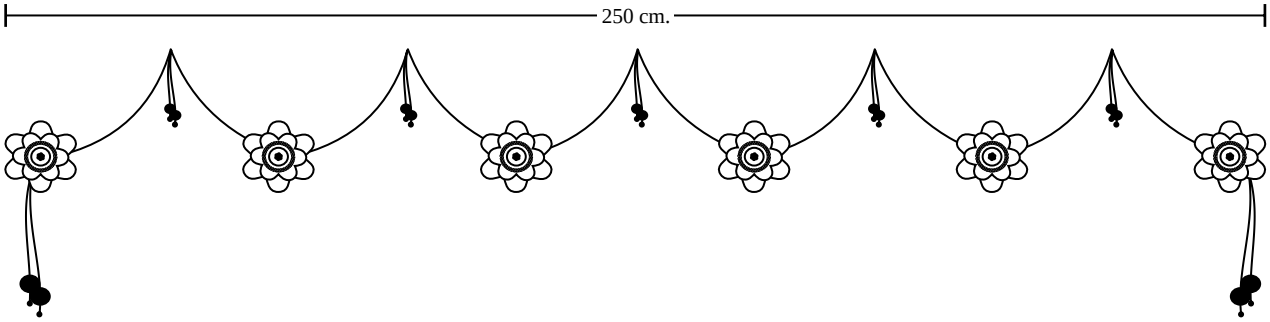

No.	Pieza	Material	Cant. o %
1	Flor	Paja toquilla	60%
2	Piezas redondas	Madera	10%
3	Soporte piezas	Hilo encerado	30%

Tabla de Componentes

Nombre de la Pieza: Cenefa navidad **Referencia:** FG-8-4-D2-14 **ESC.** 1:15 y 1:2 **Hoja No.** 1/3

Oficio: Tejeduría **Técnica:** Tejeduría en paja toquilla **Materia Prima:** Paja toquilla e hilo encerado

Especificaciones Técnicas: Mantener las dimensiones o diàmetros de las planchas tejidas, aplicar calados y las puntas tejidas deben ser en nùmeros pares, los hilos de coser son del mismo color de la paja toquilla. En el tejido se puede usar color entero o en mezcla no mayor a dos colores por plancha.

Color: Variado **Capacidad de Producción / mes:** 50 unidades

Peso (gr.): 100 grs. **Precio Unitario:** $35.000 **Precio por mayor:** $35.000

Dimensiones Generales (mm)

Largo:	Ancho:	Alto:	Diámetro:
2.500.	No A.	30	140

Artesano: Graciela Realpe M. **Teléfono:** 313 632 8988

Grupo o Taller: Grupo Artesanal de La Cruz **Departamento:** Nariño **Ciudad:** La Cruz

Certificado Hecho a Mano Si • No ■ **Localidad** □ **Vereda** ■ **Resguardo** □ **:** Tajumbina, El Troje y La Estancia

Observaciones: Se toma como referente la carta de color (Anexa en el informe). El largo de la cenefa puede variar según uso para adorno árbol de navidad, decoración de pasamanos y/o ventanas.

Responsable: Sonia Calvache Dueñas **Dibujante:** Diana Cansimanci

Aprobado por: Jorge E. Mejia **Fecha:** 30/04/2008 Referente(s) ■ Línea □ Muestra

Terminada ■ En proceso □

artesanías de colombia s.a.	**FORMATO** **Ficha de Producto y Planos Técnicos** **Carta**	CODIGO: FORFAT24 V.1 FECHA: 2007 10 18	Acción Social

No.	Pieza	Material	Cant. o %
1	Flor	Paja toquilla	60%
2	Piezas redondas	Madera	5%
3	Tallo	Bejuco	25%
4	Soporte piezas	Hilo encerado	10%

Tabla de Componentes

Nombre de la Pieza: Flor bejuco **Referencia:** FG-8-5-E1-18 **ESC.** No A. **Hoja No.** 2/3

Oficio: Tejeduría **Técnica:** Tejeduría en paja toquilla **Materia Prima:** Paja toquilla, hilo encerado y bejuco silvestre

Especificaciones Técnicas: Mantener las dimensiones o diámetros de las planchas tejidas, aplicar calados y las puntas tejidas deben ser en números pares, los hilos de coser son del mismo color de la paja toquilla. En el tejido se puede usar color entero o en mezcla no mayor a dos colores por plancha.

Color: Variado **Capacidad de Producción / mes:** 50 unidades

Peso (gr.): 56 grs. **Precio Unitario:** $10.000 **Precio por mayor:** $10.000

Dimensiones Generales (mm)

Largo:	Ancho:	Alto:	Diámetro:
1.400	No A.	30	160

Artesano: Denis Maribel Gaviria **Teléfono:** 311 773 3627

Grupo o Taller: Grupo Artesanal de La Cruz **Departamento:** Nariño **Ciudad:** La Cruz

Certificado Hecho a Mano Si ☐ No ■ **Localidad** ☐ **Vereda** ■ **Resguardo** ☐ : Tajumbina, El Troje y La Estancia

Observaciones: Se toma como referente la carta de color (Anexa en el informe).

Responsable: Sonia Calvache Dueñas **Dibujante:** Diana Cansimanci

Aprobado por: Jorge E. Mejía **Fecha:** 30/04/2008 Referente(s) ■ Linea ☐ Muestra ■ ☐ Terminada En proceso

artesanías de colombia s.a.	**FORMATO** **Ficha de Producto y Planos Técnicos** **Carta**	CODIGO: FORFAT24 V.1 FECHA: 2007 10 18	Acción Social

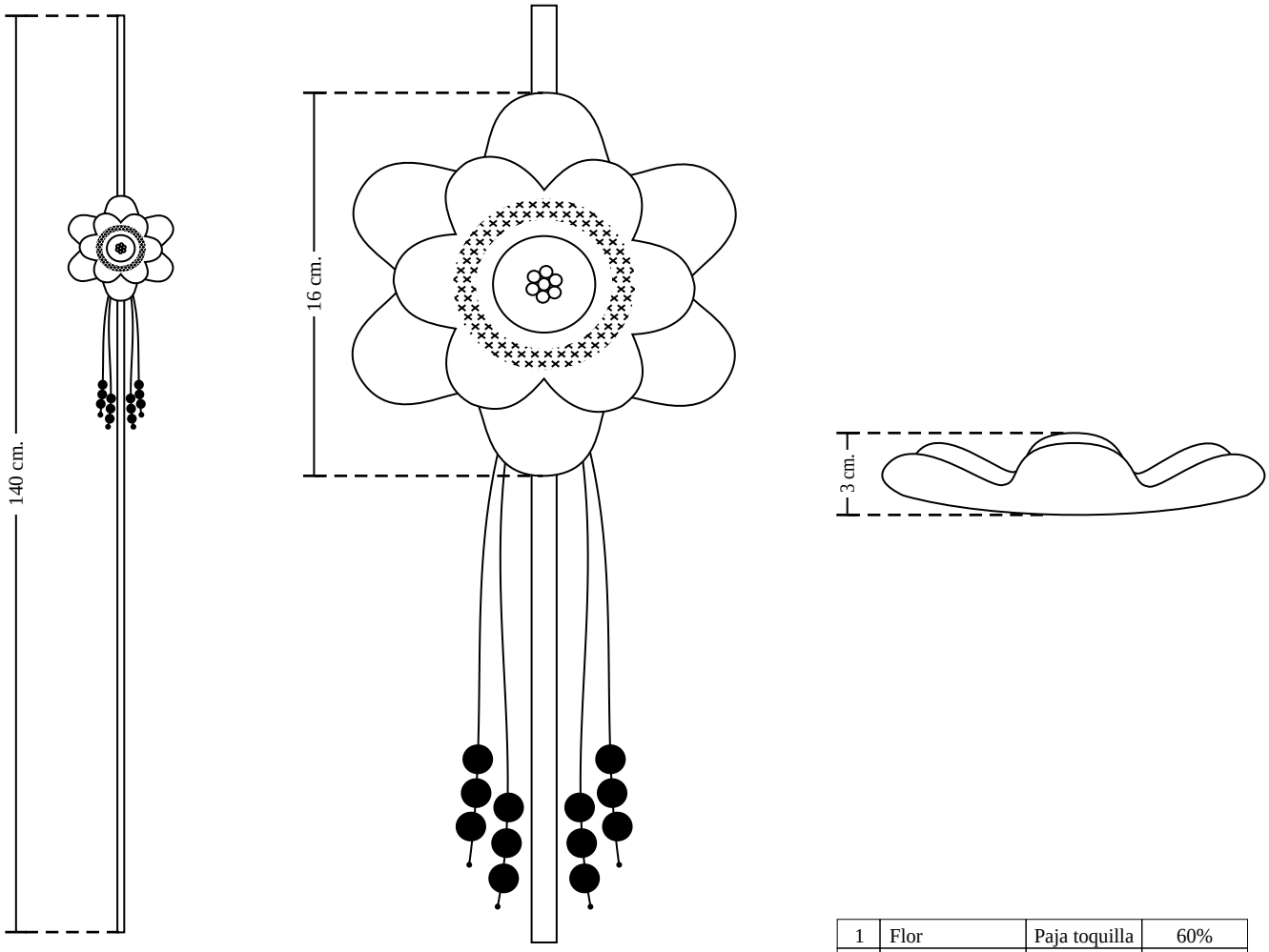

No.	Pieza	Material	Cant. o %
1	Flor	Paja toquilla	60%
2	Piezas redondas	Madera	5%
3	Tallo	Bejuco	25%
4	Soporte piezas	Hilo encerado	10%

Tabla de Componentes

Nombre de la Pieza: Flor bejuco **Referencia:** FG-8-5-E1-18 **ESC.** 1:11 y 1:3 **Hoja No.** 2/3

Oficio: Tejeduría **Técnica:** Tejeduría en paja toquilla **Materia Prima:** Paja toquilla, hilo encerado y bejuco silvestre

Especificaciones Técnicas: Mantener las dimensiones o diàmetros de las planchas tejidas, aplicar calados y las puntas tejidas deben ser en nùmeros pares, los hilos de coser son del mismo color de la paja toquilla. En el tejido se puede usar color entero o en mezcla no mayor a dos colores por plancha.

Color: Variado **Capacidad de Producción / mes:** 50 unidades

Peso (gr.): 56 grs. **Precio Unitario:** $10.000 **Precio por mayor:** $10.000

Dimensiones Generales (mm)

Largo:	Ancho:	Alto:	Diámetro:
1.400	No A.	30	160

Artesano: Denis Maribel Gaviria **Teléfono:** 311 773 3627

Grupo o Taller: Grupo Artesanal de La Cruz **Departamento:** Nariño **Ciudad:** La Cruz

Certificado Hecho a Mano Si • No ■ **Localidad** ☐ **Vereda** ■ **Resguardo** ☐ **:** Tajumbina, El Troje y La Estancia

Observaciones: Se toma como referente la carta de color (Anexa en el informe).

Responsable: Sonia Calvache Dueñas **Dibujante:** Diana Cansimanci

Aprobado por: Jorge E. Mejia **Fecha:** 30/04/2008 Referente(s) ■ Línea ☐ Muestra

Terminada ■ En proceso ☐

artesanías de colombia s.a.	**FORMATO** **Ficha de Producto y Planos Técnicos** **Carta**	CODIGO: FORFAT24 V.1 FECHA: 2007 10 18	Acción Social

No.	Pieza	Material	Cant. o %
1	Planchas	Paja toquilla	100%

Tabla de Componentes

Nombre de la Pieza: Porta velas flor **Referencia:** FG-8-6-F5-5 **ESC.** No A. **Hoja No.** 3/3

Oficio: Tejeduría **Técnica:** Tejeduría en paja toquilla **Materia Prima:** Paja toquilla e hilo encerado

Especificaciones Técnicas: Mantener las dimensiones de las planchas, las puntas de las planchas deben ser en número par, aplicar el calado en el tejido para aprovechar la trasnparencia como salida de luz ambiente.

Color: Variado **Capacidad de Producción / mes:** 70 unidades

Peso (gr.): 120 grs. **Precio Unitario:** $26.000 **Precio por mayor:** $26.000

Dimensiones Generales (mm)

Largo:	Ancho:	Alto:	Diámetro:
No A.	No A.	60	180, 200 y 280

Artesano: Socorro Bravo **Teléfono:** 312 220 1311

Grupo o Taller: Grupo Artesanal de La Cruz **Departamento:** Nariño **Ciudad:** La Cruz

Certificado Hecho a Mano Si ☐ No ■ **Localidad** ☐ **Vereda** ■ **Resguardo** ☐ **:** Tajumbina, El Troje y La Estancia

Observaciones: Se toma como referente la carta de color (Anexa en el informe).

Responsable: Sonia Calvache Dueñas **Dibujante:** Diana Cansimanci

Aprobado por: Jorge E. Mejía **Fecha:** 30/04/2008 Referente(s) ■ Linea ☐ Muestra ■ ☐

Terminada En proceso

artesanías de colombia s.a.	**FORMATO** **Ficha de Producto y Planos Técnicos** **Carta**	CODIGO: FORFAT24 V.1 FECHA: 2007 10 18	Presidencia Acción Social

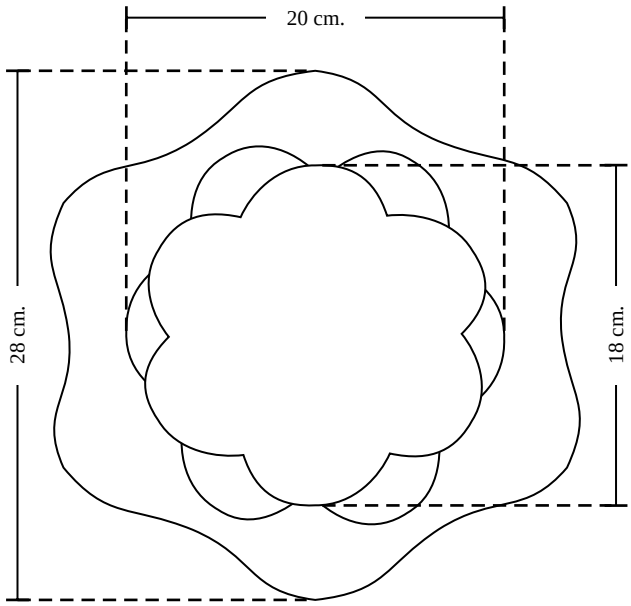

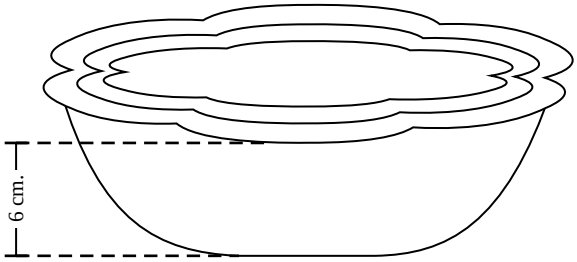

No.	Pieza	Material	Cant. o %
1	Planchas	Paja toquilla	100%

Tabla de Componentes

Nombre de la Pieza: Porta velas flor **Referencia:** FG-8-6-F5-5 **ESC.** 1:7 **Hoja No.** 3/3

Oficio: Tejeduría **Técnica:** Tejeduría en paja toquilla **Materia Prima:** Paja toquilla e hilo encerado

Especificaciones Técnicas: Mantener las dimensiones de las planchas, las puntas de las planchas deben ser en número par, aplicar el calado en el tejido para aprovechar la trasnparencia como salida de luz ambiente.

Color: Variado **Capacidad de Producción / mes:** 70 unidades

Peso (gr.): 120 grs. **Precio Unitario:** $26.000 **Precio por mayor:** $26.000

Dimensiones Generales (mm)

Largo:	Ancho:	Alto:	Diámetro:
No A.	No A.	60	180, 200 y 280

Artesano: Socorro Bravo **Teléfono:** 312 220 1311

Grupo o Taller: Grupo Artesanal de La Cruz **Departamento:** Nariño **Ciudad:** La Cruz

Certificado Hecho a Mano Si • No ■ **Localidad** ☐ **Vereda** ■ **Resguardo** ☐ **:** Tajumbina, El Troje y La Estancia

Observaciones: Se toma como referente la carta de color (Anexa en el informe).

Responsable: Sonia Calvache Dueñas **Dibujante:** Diana Cansimanci

Aprobado por: Jorge E. Mejia **Fecha:** 30/04/2008 Referente(s) ■ Línea ☐ Muestra

Terminada ■ En proceso ☐

artesanías de colombia s.a.	**FORMATO** **Ficha de Producto y Planos Técnicos** **Carta**	CODIGO: FORFAT24 V.1 FECHA: 2007 10 18	Acción Social

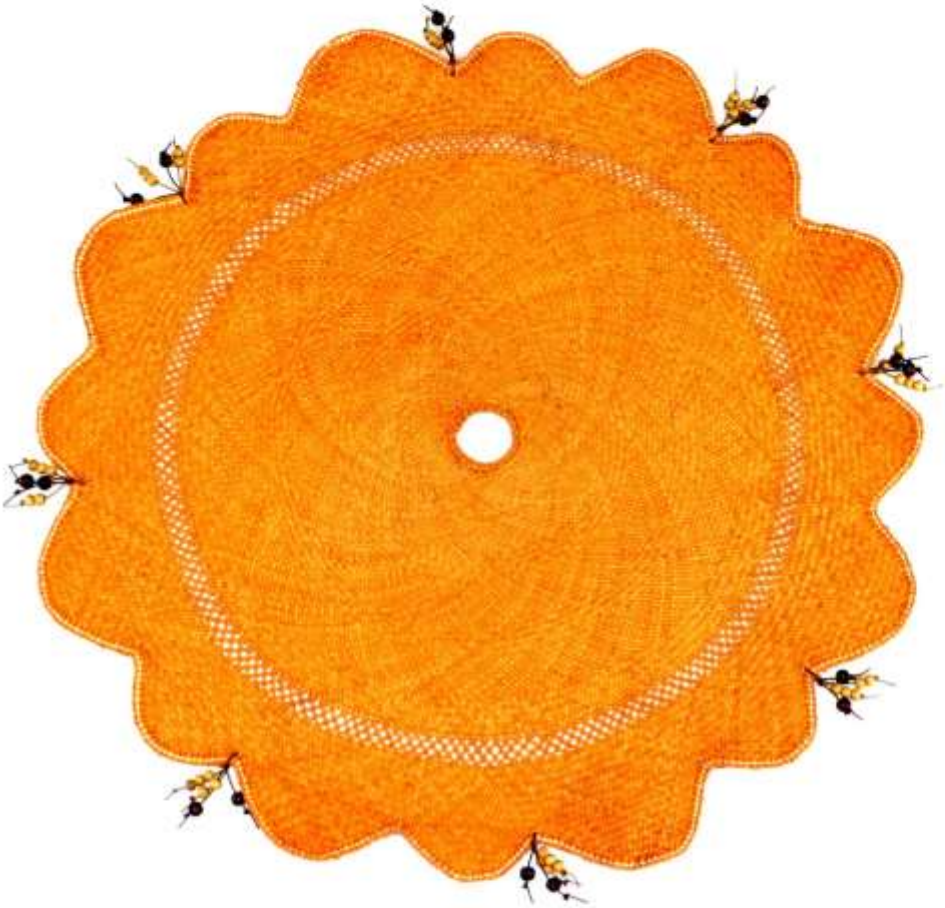

No.	Pieza	Material	Cant. o %
1	Plancha	Paja toquilla	90%
2	Piezas redondas	Madera	7%
3	Soporte piezas	Hilo encerado	3%

Tabla de Componentes

Nombre de la Pieza: Centro de mesa redondo **Referencia:** FG-8-7-G1-3 **ESC.** No A. **Hoja No.** 1/3

Oficio: Tejeduría **Técnica:** Tejeduría en paja toquilla **Materia Prima:** Paja toquilla e hilo encerado

Especificaciones Técnicas: Mantener dimensiones de las planchas tejidas. Aplicación de color entero por plancha o mezcla de color en los bordes.

Color: Variado **Capacidad de Producción / mes:** 20 unidades

Peso (gr.): 135 grs. **Precio Unitario:** $39.000 **Precio por mayor:** $39.000

Dimensiones Generales (mm)

Largo:	Ancho:	Alto:	Diámetro:
No A.	No A.	No A.	80 y 560

Artesano: Mireya Beltrán **Teléfono:** 311 705 6018

Grupo o Taller: Grupo Artesanal de La Cruz **Departamento:** Nariño **Ciudad:** La Cruz

Certificado Hecho a Mano Si ☐ No ■ **Localidad** ☐ **Vereda** ■ **Resguardo** ☐ **:** Tajumbina, El Troje y La Estancia

Observaciones: Se toma como referente la carta de color (Anexa en el informe).

Responsable: Sonia Calvache Dueñas **Dibujante:** Diana Cansimanci

Aprobado por: Jorge E. Mejia **Fecha:** 30/04/2008 Referente(s) ■ Linea ☐ Muestra ■

Terminada ■ En proceso ☐

artesanías de colombia s.a.	**FORMATO** **Ficha de Producto y Planos Técnicos** **Carta**	CODIGO: FORFAT24 V.1 FECHA: 2007 10 18	Acción Social

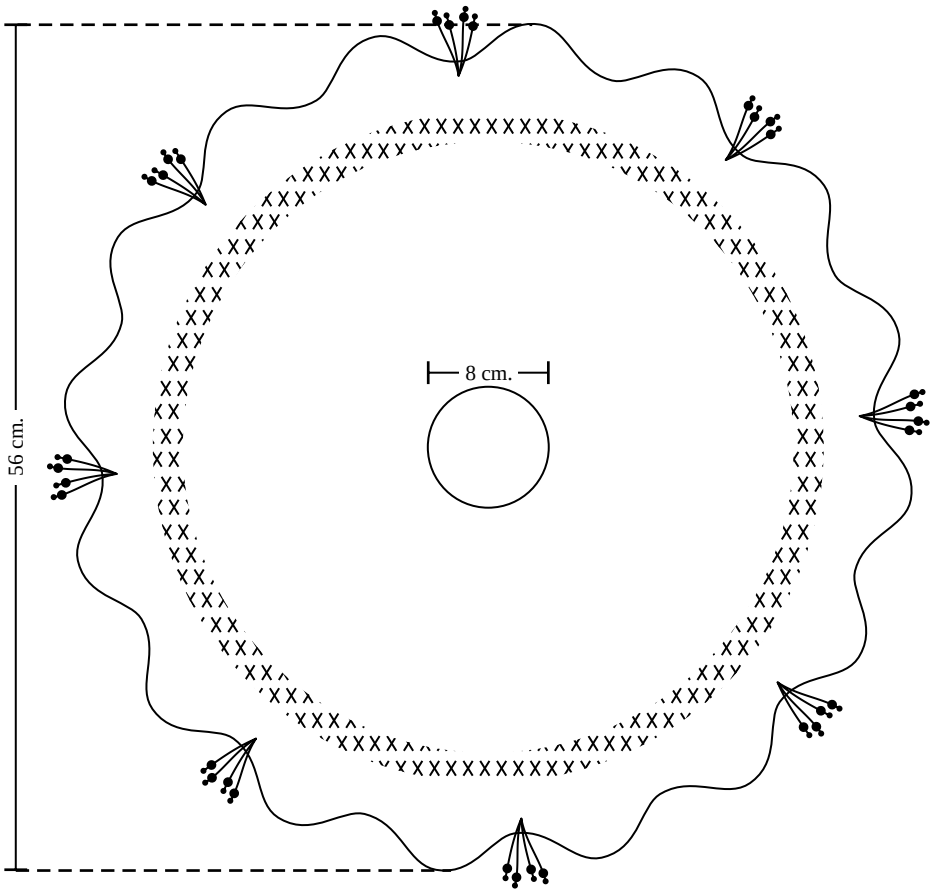

No.	Pieza	Material	Cant. o %
1	Plancha	Paja toquilla	90%
2	Piezas redondas	Madera	7%
3	Soporte piezas	Hilo encerado	3%

Tabla de Componentes

Nombre de la Pieza: Centro de mesa redondo **Referencia:** FG-8-7-G1-3 **ESC.** 1:5 **Hoja No.** 1/3

Oficio: Tejeduría **Técnica:** Tejeduría en paja toquilla **Materia Prima:** Paja toquilla e hilo encerado

Especificaciones Técnicas: Mantener dimensiones de las planchas tejidas. Aplicación de color entero por plancha o mezcla de color en los bordes.

Color: Variado **Capacidad de Producción / mes:** 20 unidades

Peso (gr.): 135 grs. **Precio Unitario:** $39.000 **Precio por mayor:** $39.000

Dimensiones Generales (mm)

Largo:	Ancho:	Alto:	Diámetro:
No A.	No A.	No A.	80 y 560

Artesano: Mireya Beltrán **Teléfono:** 311 705 6018

Grupo o Taller: Grupo Artesanal de La Cruz **Departamento:** Nariño **Ciudad:** La Cruz

Certificado Hecho a Mano Si • No ■ **Localidad** □ **Vereda** ■ **Resguardo** □ **:** Tajumbina, El Troje y La Estancia

Observaciones: Se toma como referente la carta de color (Anexa en el informe).

Responsable: Sonia Calvache Dueñas **Dibujante:** Diana Cansimanci

Aprobado por: Jorge E. Mejia **Fecha:** 30/04/2008 Referente(s) ■ Línea □ Muestra

Terminada ■ En proceso □

CENTRO DE DESARROLLO ARTESANAL-CONVENIO ACCION SOCIAL

artesanías de colombia s.a.

Presidencia República de Colombia — Acción Social — Agencia Presidencial para la Acción Social y la Cooperación Internacional

CUADRO DE COSTOS

PRODUCTO (Referencia): FG-8-15-04-28	**Alto:**	**Medio**
RESPONSABLE: Sonia Calvache	**Díametro:**	**3 cm**
FECHA: abril de 2008		
Taller (artesano): Maria Edilma Arcos		

MANO DE OBRA DIRECTA				**GASTO FIJOS DEL TALLER**			
Oficio	**Valor hora**	**Tiempo ocupado**		**Servicios**	**Valor mensual**	**Producción promedio**	**Valor producto**
Tejido	1250	1		Arriendo		15	-
			0	Energía	11500	15	767
		0	0	Agua		15	-
		0	0	Teléfono		15	-
Total mano de obra por producto			**0**	**Total Gastos fijos**			**767**

MATERIA PRIMA NO TRANSFORMADA					**GASTOS DE TRANSPORTE**			
Unidad de medida	**Material**	**Valor total del material**	**Cantidad utilizada (cm, gr, etc)**	**Valor producto**	**Trasnporte**	**Valor mensual**	**Producción promedio mensual**	**Valor producto**
Mazo	Iraca	23000	2	460	Materia prima	20000	25	800
				0	Produ. Elaborados	20000	25	800
				0	**Total gastos de transporte**			**1.600**
					COSTO DEL PRODUCTO			
Total materia por referencia				**460**	Total Mano de Obra + Materia prima + Gastos			**4.727**

OTROS MATERIALES TRANSFORMADOS					**PRECIO DE VENTA ARTESANO**	
Unidad de medida	**Material**	**Valor total del material**	**Cantidad utilizada (cm, gr, etc)**	**Valor producto**	* * Utilidad aplicada a mano de obra + mp **(15%)**	2.714
	Aro metálico	1000	1	1.000	Gastos	2.367
	Pepas metálicas	500	1	500	**Precio de Venta**	**5.081**
Mts	Hilo estaño	200	2	400		
					PRECIO DE VENTA FERIAL	
				0	Precio de venta artesa.+ Empaque + etiqueta	30%
Total materia por referencia				**1.900**	5.081	**6.605**

* * La utilidad del 15% sólo se aplica al total de mano de obra y materiales.

OBSERVACIONES

CENTRO DE DESARROLLO ARTESANAL-CONVENIO ACCION SOCIAL

artesanías de colombia s.a.

Presidencia República de Colombia — Acción Social — Agencia Presidencial para la Acción Social y la Cooperación Internacional

CUADRO DE COSTOS

PRODUCTO (Referencia): FG-8-1-A2-2

RESPONSABLE: Sonia Calvache

FECHA: Abril de 2008

Taller (artesano): Gloria Merlín Realpe

Alto:	**31 cm**
Díametro superior	**6 cm**
Díametro base:	**26 cm**

MANO DE OBRA DIRECTA

Oficio	Valor hora	Tiempo ocupado	Valor producto
Tejido caperusa	1250	13	16250
		0	0
		0	0
		0	0
Total mano de obra por producto			**16250**

GASTO FIJOS DEL TALLER

Servicios	Valor mensual	Producción promedio	Valor producto
Arriendo	0	15	-
Energía	11500	15	767
Agua	0	15	-
Teléfono		15	-
Total Gastos fijos			**767**

MATERIA PRIMA NO TRANSFORMADA

Unidad de medida	Material	Valor total del material	Cantidad utilizada (cm, gr, etc)	Valor producto
Libra	pepas de madera	5000	25	250
				0
				0
				0
Total materia por referencia				**250**

GASTOS DE TRANSPORTE

Trasnporte	Valor mensual	Producción promedio mensual	Valor producto
Materia prima	20000	15	1.333
Produ. Elaborados	20000	25	800
Total gastos de transporte			**2.133**

COSTO DEL PRODUCTO

Total Mano de Obra + Materia prima + Gastos	**29.500**

OTROS MATERIALES TRANSFORMADOS

Unidad de medida	Material	Valor total del material	Cantidad utilizada (cm, gr, etc)	Valor producto
	Base para lámpara	8000	1	8000
Mts	Alambre eléctrico	700	3	2100
				0
				0
Total materia por referencia				**10.100**

PRECIO DE VENTA ARTESANO

* * Utilidad aplicada a mano de obra + mp **(15%)**	30.590
Gastos	2.900
Precio de Venta	**33.490**

PRECIO DE VENTA FERIAL

Precio de venta artesa.+ Empaque + etiqueta	30%
33.490	**43.537**

* * La utilidad del 15% sólo se aplica al total de mano de obra y materiales.

OBSERVACIONES

CENTRO DE DESARROLLO ARTESANAL-CONVENIO ACCION SOCIAL

artesanías de colombia s.a.

Presidencia República de Colombia — Acción Social — Agencia Presidencial para la Acción Social y la Cooperación Internacional

CUADRO DE COSTOS

PRODUCTO (Referencia): FG-8-2-B1-6

RESPONSABLE: Sonia Calvache

FECHA: Abril de 2008

Taller (artesano): Mila Rita Bravo

Alto:	**12 cm**
Díametro superior:	**6 cm**
Díametro base:	**34 cm**

MANO DE OBRA DIRECTA

Oficio	Valor hora	Tiempo ocupado	Valor producto
Tejido caperusa	1250	12	15000
		0	0
		0	0
		0	0
Total mano de obra por producto			**15000**

GASTO FIJOS DEL TALLER

Servicios	Valor mensual	Producción promedio	Valor producto
Arriendo	0	15	-
Energía	11500	15	767
Agua	0	15	-
Teléfono		15	-
Total Gastos fijos			**767**

MATERIA PRIMA NO TRANSFORMADA

Unidad de medida	Material	Valor total del material	Cantidad utilizada (cm, gr, etc)	Valor producto
Mazo	Iraca	23000	25	5750
				0
				0
				0
Total materia por referencia				**5.750**

GASTOS DE TRANSPORTE

Trasnporte	Valor mensual	Producción promedio mensual	Valor producto
Materia prima	20000	15	1.333
Produ. Elaborados	20000	25	800
Total gastos de transporte			**2.133**

COSTO DEL PRODUCTO

Total Mano de Obra + Materia prima + Gastos	**26.000**

OTROS MATERIALES TRANSFORMADOS

Unidad de medida	Material	Valor total del material	Cantidad utilizada (cm, gr, etc)	Valor producto
Libra	Pepas de madera	5000	25	250
	Alambre eléctrico	700	3	2100
				0
				0
Total materia por referencia				**2.350**

PRECIO DE VENTA ARTESANO

* * Utilidad aplicada a mano de obra + mp **(15%)**	26.565
Gastos	2.900
Precio de Venta	**29.465**

PRECIO DE VENTA FERIAL

Precio de venta artesa.+ Empaque + etiqueta	30%
29.465	**38.305**

* * La utilidad del 15% sólo se aplica al total de mano de obra y materiales.

OBSERVACIONES

CENTRO DE DESARROLLO ARTESANAL-CONVENIO ACCION SOCIAL

artesanías de colombia s.a.

Presidencia República de Colombia — Acción Social — Agencia Presidencial para la Acción Social y la Cooperación Internacional

CUADRO DE COSTOS

PRODUCTO (Referencia): FG-8-3-C1-4

RESPONSABLE: Sonia Calvache Dueñas

FECHA: Abril de 2008

Taller (artesano): Mayela Urbano

Alto:	**22 cm**
Díametro superior:	**6 cm**
Díametro base:	**26 cm**

MANO DE OBRA DIRECTA

Oficio	Valor hora	Tiempo ocupado	Valor producto
Tejido caperusa	1250	8	10000
			0
			0
			0
Total mano de obra por producto			**10000**

GASTO FIJOS DEL TALLER

Servicios	Valor mensual	Producción promedio	Valor producto
Arriendo		15	-
Energía	11000	15	733
Agua		15	-
Teléfono		15	-
Total Gastos fijos			**733**

MATERIA PRIMA NO TRANSFORMADA

Unidad de medida	Material	Valor total del material	Cantidad utilizada (cm, gr, etc)	Valor producto
Mazo	Iraca	23000	31	7130
				0
				0
Total materia por referencia				**7.130**

GASTOS DE TRANSPORTE

Trasnporte	Valor mensual	Producción promedio mensual	Valor producto
Materia prima	20000	25	800
Produ. Elaborados	20000	25	800
Total gastos de transporte			**1.600**

COSTO DEL PRODUCTO

Total Mano de Obra + Materia prima + Gastos	**27.713**

OTROS MATERIALES TRANSFORMADOS

Unidad de medida	Material	Valor total del material	Cantidad utilizada (cm, gr, etc)	Valor producto
	Base para lámpara	8000	1	8.000
Libra	Pepas de madera	5000	25	250
				-
				0
Total materia por referencia				**8.250**

PRECIO DE VENTA ARTESANO

* * Utilidad aplicada a mano de obra + mp **(15%)**	29.187
Gastos	2.333
Precio de Venta	**31.520**

PRECIO DE VENTA FERIAL

Precio de venta artesa.+ Empaque + etiqueta	30%
31.520	**40.976**

* * La utilidad del 15% sólo se aplica al total de mano de obra y materiales.

OBSERVACIONES

CENTRO DE DESARROLLO ARTESANAL-CONVENIO ACCION SOCIAL

artesanías de colombia s.a.

Presidencia República de Colombia

Acción Social — Agencia Presidencial para la Acción Social y la Cooperación Internacional

CUADRO DE COSTOS

PRODUCTO (Referencia): FG-8-4-D1-13

RESPONSABLE: Sonia Calvache

FECHA: Abril de 2008

Taller (artesano): Gregorio Molina

Alto:	**3 cm**
Largo:	**250 cm**
Díametro:	**14 cm**

MANO DE OBRA DIRECTA

Oficio	Valor hora	Tiempo ocupado	Valor producto
Tejido flor	1250	11	13750
			0
		0	0
		0	0
Total mano de obra por producto			**13750**

GASTO FIJOS DEL TALLER

Servicios	Valor mensual	Producción promedio	Valor producto
Arriendo		15	-
Energía	12000	15	800
Agua		15	-
Teléfono		15	-
Total Gastos fijos			**800**

MATERIA PRIMA NO TRANSFORMADA

Unidad de medida	Material	Valor total del material	Cantidad utilizada (cm, gr, etc)	Valor producto
Mazo	iraca	23000	25	5750
				0
				0
Total materia por referencia				**5.750**

GASTOS DE TRANSPORTE

Trasnporte	Valor mensual	Producción promedio mensual	Valor producto
Materia prima	20000	25	800
Produ. Elaborados	20000	25	800
Total gastos de transporte			**1.600**

COSTO DEL PRODUCTO

Total Mano de Obra + Materia prima + Gastos	**23.830**

OTROS MATERIALES TRANSFORMADOS

Unidad de medida	Material	Valor total del material	Cantidad utilizada (cm, gr, etc)	Valor producto
Libra	pepas de madera	5000	25	250
Mts	hilo enserado	1400	12	1.680
				-
				0
Total materia por referencia				**1.930**

PRECIO DE VENTA ARTESANO

* * Utilidad aplicada a mano de obra + mp **(15%)**	24.645
Gastos	2.400
Precio de Venta	**27.045**

PRECIO DE VENTA FERIAL

Precio de venta artesa.+ Empaque + etiqueta	30%
27.045	**35.158**

* * La utilidad del 15% sólo se aplica al total de mano de obra y materiales.

OBSERVACIONES

CENTRO DE DESARROLLO ARTESANAL-CONVENIO ACCION SOCIAL

artesanías de colombia s.a.

Presidencia República de Colombia

Acción Social — Agencia Presidencial para la Acción Social y la Cooperación Internacional

CUADRO DE COSTOS

PRODUCTO (Referencia): FG-8-5-E1-18

RESPONSABLE: Sonia Calvache Dueñas

FECHA: Abril de 2008

Taller (artesano): Denis Maribel Garcia

Alto:	**3 cm**
Largo:	**140 cm**
Díametro:	**16 cm**

MANO DE OBRA DIRECTA

Oficio	Valor hora	Tiempo ocupado	Valor producto
Tejido flor	1250	2	2500
			0
		0	0
		0	0
Total mano de obra por producto			**2500**

GASTO FIJOS DEL TALLER

Servicios	Valor mensual	Producción promedio	Valor producto
Arriendo		15	-
Energía	7000	15	467
Agua		15	-
Teléfono		15	-
Total Gastos fijos			**467**

MATERIA PRIMA NO TRANSFORMADA

Unidad de medida	Material	Valor total del material	Cantidad utilizada (cm, gr, etc)	Valor producto
Mazo	Iraca	23000	8	1840
				0
				0
Total materia por referencia				**1.840**

GASTOS DE TRANSPORTE

Trasnporte	Valor mensual	Producción promedio mensual	Valor producto
Materia prima	20000	30	667
Produ. Elaborados	20000	30	667
Total gastos de transporte			**1.333**

COSTO DEL PRODUCTO

Total Mano de Obra + Materia prima + Gastos	**6.970**

OTROS MATERIALES TRANSFORMADOS

Unidad de medida	Material	Valor total del material	Cantidad utilizada (cm, gr, etc)	Valor producto
Libra	Pepas de madera	5000	15	150
Mts	Hilo enserado	140	2	280
	Bejuco	400	1	400
				-
				0
Total materia por referencia				**830**

PRECIO DE VENTA ARTESANO

* * Utilidad aplicada a mano de obra + mp **(15%)**	5.946
Gastos	1.800
Precio de Venta	**7.746**

PRECIO DE VENTA FERIAL

Precio de venta artesa.+ Empaque + etiqueta		30%
	7.746	**10.069**

* * La utilidad del 15% sólo se aplica al total de mano de obra y materiales.

OBSERVACIONES

CENTRO DE DESARROLLO ARTESANAL-CONVENIO ACCION SOCIAL

artesanías de colombia s.a.

Presidencia República de Colombia — Acción Social — Agencia Presidencial para la Acción Social y la Cooperación Internacional

CUADRO DE COSTOS

PRODUCTO (Referencia): FG-8-6-F2-15

RESPONSABLE: Sonia Calvache Dueñas

FECHA: Abril de 2008

Taller (artesano): Nilsa Muñoz

Díametro interno	**18 cm**
Díametro medio	**20 cm**
Díametro externo	**28 cm**
Alto:	**6 cm**

MANO DE OBRA DIRECTA

Oficio	Valor hora	Tiempo ocupado	Valor producto
Tejido flor	1250	9	11250
			0
		0	0
		0	0
Total mano de obra por producto			**11250**

GASTO FIJOS DEL TALLER

Servicios	Valor mensual	Producción promedio	Valor producto
Arriendo		15	-
Energía	11500	15	767
Agua		15	-
Teléfono		15	-
Total Gastos fijos			**767**

MATERIA PRIMA NO TRANSFORMADA

Unidad de medida	Material	Valor total del material	Cantidad utilizada (cm, gr, etc)	Valor producto
Mazo	Iraca	23000	17	3910
				0
				0
Total materia por referencia				**3.910**

GASTOS DE TRANSPORTE

Trasnporte	Valor mensual	Producción promedio mensual	Valor producto
Materia prima	20000	25	800
Produ. Elaborados	20000	25	800
Total gastos de transporte			**1.600**

COSTO DEL PRODUCTO

Total Mano de Obra + Materia prima + Gastos	**18.227**

OTROS MATERIALES TRANSFORMADOS

Unidad de medida	Material	Valor total del material	Cantidad utilizada (cm, gr, etc)	Valor producto
Mts	Hilo enserado	140	5	700
				-
				-
				0
Total materia por referencia				**700**

PRECIO DE VENTA ARTESANO

* * Utilidad aplicada a mano de obra + mp **(15%)**	18.239
Gastos	2.367
Precio de Venta	**20.606**

PRECIO DE VENTA FERIAL

Precio de venta artesa.+ Empaque + etiqueta	30%
20.606	**26.787**

* * La utilidad del 15% sólo se aplica al total de mano de obra y materiales.

OBSERVACIONES

CENTRO DE DESARROLLO ARTESANAL-CONVENIO ACCION SOCIAL

artesanías de colombia s.a.

Presidencia República de Colombia

Acción Social — Agencia Presidencial para la Acción Social y la Cooperación Internacional

CUADRO DE COSTOS

PRODUCTO (Referencia): FG-8-7-G1-3

RESPONSABLE: Sonia Calvache

FECHA: abril de 2008

Taller (artesano): Mireya Beltrán

Díametro interno	**8 cm**
Díametro total	**56 cm**

MANO DE OBRA DIRECTA

Oficio	Valor hora	Tiempo ocupado	Valor producto
Tejido	1250	12	15000
			0
		0	0
		0	0
Total mano de obra por producto			**15000**

GASTO FIJOS DEL TALLER

Servicios	Valor mensual	Producción promedio	Valor producto
Arriendo		15	-
Energía	11500	15	767
Agua		15	-
Teléfono		15	-
Total Gastos fijos			**767**

MATERIA PRIMA NO TRANSFORMADA

Unidad de medida	Material	Valor total del material	Cantidad utilizada (cm, gr, etc)	Valor producto
Mazo	Iraca	23000	36	8280
				0
				0
Total materia por referencia				**8.280**

GASTOS DE TRANSPORTE

Trasnporte	Valor mensual	Producción promedio mensual	Valor producto
Materia prima	20000	25	800
Produ. Elaborados	20000	25	800
Total gastos de transporte			**1.600**

COSTO DEL PRODUCTO

Total Mano de Obra + Materia prima + Gastos	**26.567**

OTROS MATERIALES TRANSFORMADOS

Unidad de medida	Material	Valor total del material	Cantidad utilizada (cm, gr, etc)	Valor producto
Libra	Pepas de madera	5000	64	640
Mts	Hilo enserado	140	20	280
				-
				0
Total materia por referencia				**920**

PRECIO DE VENTA ARTESANO

* * Utilidad aplicada a mano de obra + mp **(15%)**	27.830
Gastos	2.367
Precio de Venta	**30.197**

PRECIO DE VENTA FERIAL

Precio de venta artesa.+ Empaque + etiqueta		30%
	30.197	**39.256**

* * La utilidad del 15% sólo se aplica al total de mano de obra y materiales.

OBSERVACIONES

CENTRO DE DESARROLLO ARTESANAL-CONVENIO ACCION SOCIAL

artesanías de colombia s.a.

Presidencia República de Colombia

Acción Social — Agencia Presidencial para la Acción Social y la Cooperación Internacional

CUADRO DE COSTOS

PRODUCTO (Referencia): FG-8-8-H1-18

RESPONSABLE: Sonia Calvache

FECHA: abril de 2008

Taller (artesano): Denis Maribel Gaviria

Díametro interno	**8 cm**
Díametro total	**56 cm**

MANO DE OBRA DIRECTA

Oficio	Valor hora	Tiempo ocupado	Valor producto
Tejido	1250	12	15000
			0
		0	0
		0	0
Total mano de obra por producto			**15000**

GASTO FIJOS DEL TALLER

Servicios	Valor mensual	Producción promedio	Valor producto
Arriendo		15	-
Energía	11500	15	767
Agua		15	-
Teléfono		15	-
Total Gastos fijos			**767**

MATERIA PRIMA NO TRANSFORMADA

Unidad de medida	Material	Valor total del material	Cantidad utilizada (cm, gr, etc)	Valor producto
Mazo	Iraca	23000	36	8280
				0
				0
Total materia por referencia				**8.280**

GASTOS DE TRANSPORTE

Trasnporte	Valor mensual	Producción promedio mensual	Valor producto
Materia prima	20000	25	800
Produ. Elaborados	20000	25	800
Total gastos de transporte			**1.600**

COSTO DEL PRODUCTO

Total Mano de Obra + Materia prima + Gastos	**26.567**

OTROS MATERIALES TRANSFORMADOS

Unidad de medida	Material	Valor total del material	Cantidad utilizada (cm, gr, etc)	Valor producto
Libra	Pepas de madera	5000	64	640
Mts	Hilo enserado	140	20	280
				-
				0
Total materia por referencia				**920**

PRECIO DE VENTA ARTESANO

* * Utilidad aplicada a mano de obra + mp **(15%)**	27.830
Gastos	2.367
Precio de Venta	**30.197**

PRECIO DE VENTA FERIAL

Precio de venta artesa.+ Empaque + etiqueta	30%
30.197	**39.256**

* * La utilidad del 15% sólo se aplica al total de mano de obra y materiales.

OBSERVACIONES

CENTRO DE DESARROLLO ARTESANAL-CONVENIO ACCION SOCIAL

artesanías de colombia s.a.

Presidencia República de Colombia — Acción Social — Agencia Presidencial para la Acción Social y la Cooperación Internacional

CUADRO DE COSTOS

PRODUCTO (Referencia): FG-8-9-I2-2

RESPONSABLE: Sonia Calvache

FECHA: abril de 2008

Taller (artesano): Diana Gómez

Díametro interno	**8 cm**
Díametro total	**56 cm**

MANO DE OBRA DIRECTA

Oficio	Valor hora	Tiempo ocupado	Valor producto
Tejido flor	1250	18	22500
			0
		0	0
		0	0
Total mano de obra por producto			**22500**

GASTO FIJOS DEL TALLER

Servicios	Valor mensual	Producción promedio	Valor producto
Arriendo		15	-
Energía	11500	15	767
Agua		15	-
Teléfono		15	-
Total Gastos fijos			**767**

MATERIA PRIMA NO TRANSFORMADA

Unidad de medida	Material	Valor total del material	Cantidad utilizada (cm, gr, etc)	Valor producto
Mazo	Iraca	23000	48	11040
				0
				0
Total materia por referencia				**11.040**

GASTOS DE TRANSPORTE

Trasnporte	Valor mensual	Producción promedio mensual	Valor producto
Materia prima	20000	25	800
Produ. Elaborados	20000	25	800
Total gastos de transporte			**1.600**

COSTO DEL PRODUCTO

Total Mano de Obra + Materia prima + Gastos	**37.307**

OTROS MATERIALES TRANSFORMADOS

Unidad de medida	Material	Valor total del material	Cantidad utilizada (cm, gr, etc)	Valor producto
Mts	Hilo enserado	140	10	1.400
				-
				-
				0
Total materia por referencia				**1.400**

PRECIO DE VENTA ARTESANO

* * Utilidad aplicada a mano de obra + mp **(15%)**	40.181
Gastos	2.367
Precio de Venta	**42.548**

PRECIO DE VENTA FERIAL

Precio de venta artesa.+ Empaque + etiqueta	30%
42.548	**55.312**

* * La utilidad del 15% sólo se aplica al total de mano de obra y materiales.

OBSERVACIONES

CENTRO DE DESARROLLO ARTESANAL-CONVENIO ACCION SOCIAL

artesanías de colombia s.a.

Presidencia República de Colombia

Acción Social — Agencia Presidencial para la Acción Social y la Cooperación Internacional

CUADRO DE COSTOS

PRODUCTO (Referencia): FG-8-10-J1-25

RESPONSABLE: Sonia Calvache

FECHA: abril de 2008

Taller (artesano): Betulia Guerrero

Alto:	**6 cm**
Díametro:	**21 cm**

MANO DE OBRA DIRECTA

Oficio	Valor hora	Tiempo ocupado	Valor producto
Tejido flor	1250	5	6250
			0
		0	0
		0	0
Total mano de obra por producto			**6250**

GASTO FIJOS DEL TALLER

Servicios	Valor mensual	Producción promedio	Valor producto
Arriendo		15	-
Energía	11500	15	767
Agua		15	-
Teléfono		15	-
Total Gastos fijos			**767**

MATERIA PRIMA NO TRANSFORMADA

Unidad de medida	Material	Valor total del material	Cantidad utilizada (cm, gr, etc)	Valor producto
Mazo	Iraca	23000	16	3680
				0
				0
Total materia por referencia				**3.680**

GASTOS DE TRANSPORTE

Trasnporte	Valor mensual	Producción promedio mensual	Valor producto
Materia prima	20000	25	800
Produ. Elaborados	20000	25	800
Total gastos de transporte			**1.600**

COSTO DEL PRODUCTO

Total Mano de Obra + Materia prima + Gastos	**13.277**

OTROS MATERIALES TRANSFORMADOS

Unidad de medida	Material	Valor total del material	Cantidad utilizada (cm, gr, etc)	Valor producto
Mts	Hilo enserado	140	7	980
				-
				-
				0
Total materia por referencia				**980**

PRECIO DE VENTA ARTESANO

* * Utilidad aplicada a mano de obra + mp **(15%)**	12.547
Gastos	2.367
Precio de Venta	**14.913**

PRECIO DE VENTA FERIAL

Precio de venta artesa.+ Empaque + etiqueta	30%
14.913	**19.387**

* * La utilidad del 15% sólo se aplica al total de mano de obra y materiales.

OBSERVACIONES

CENTRO DE DESARROLLO ARTESANAL-CONVENIO ACCION SOCIAL

artesanías de colombia s.a.

Presidencia República de Colombia

Acción Social — Agencia Presidencial para la Acción Social y la Cooperación Internacional

CUADRO DE COSTOS

PRODUCTO (Referencia): FG-8-11-K2-23

RESPONSABLE: Sonia Calvache

FECHA: abril de 2008

Taller (artesano): Dolly Consuelo Guerrero

Alto:	**6 cm**
Díametro:	**21 cm**

MANO DE OBRA DIRECTA

Oficio	Valor hora	Tiempo ocupado	Valor producto
Tejido flor	1250	6	7500
			0
		0	0
		0	0
Total mano de obra por producto			**7500**

GASTO FIJOS DEL TALLER

Servicios	Valor mensual	Producción promedio	Valor producto
Arriendo		15	-
Energía	11500	15	767
Agua		15	-
Teléfono		15	-
Total Gastos fijos			**767**

MATERIA PRIMA NO TRANSFORMADA

Unidad de medida	Material	Valor total del material	Cantidad utilizada (cm, gr, etc)	Valor producto
Mazo	Iraca	23000	22	5060
				0
				0
Total materia por referencia				**5.060**

GASTOS DE TRANSPORTE

Trasnporte	Valor mensual	Producción promedio mensual	Valor producto
Materia prima	20000	25	800
Produ. Elaborados	20000	25	800
Total gastos de transporte			**1.600**

COSTO DEL PRODUCTO

Total Mano de Obra + Materia prima + Gastos	**16.017**

OTROS MATERIALES TRANSFORMADOS

Unidad de medida	Material	Valor total del material	Cantidad utilizada (cm, gr, etc)	Valor producto
Mts	Hilo enserado	140	6	840
	Pepas maderea	5000	25	250
				-
				0
Total materia por referencia				**1.090**

PRECIO DE VENTA ARTESANO

* * Utilidad aplicada a mano de obra + mp **(15%)**	15.698
Gastos	2.367
Precio de Venta	**18.064**

PRECIO DE VENTA FERIAL

Precio de venta artesa.+ Empaque + etiqueta	30%
18.064	**23.483**

* * La utilidad del 15% sólo se aplica al total de mano de obra y materiales.

OBSERVACIONES

CENTRO DE DESARROLLO ARTESANAL-CONVENIO ACCION SOCIAL

artesanías de colombia s.a.

Presidencia República de Colombia

Acción Social — Agencia Presidencial para la Acción Social y la Cooperación Internacional

CUADRO DE COSTOS

PRODUCTO (Referencia): FG-8-11-K5-26

RESPONSABLE: Sonia Calvache

FECHA: abril de 2008

Taller (artesano): Maria Edilma Arcos

Alto:	**6 cm**
Díametro:	**28 cm**

MANO DE OBRA DIRECTA

Oficio	Valor hora	Tiempo ocupado	Valor producto
Tejido flor	1250	7	8750
			0
		0	0
		0	0
Total mano de obra por producto			**8750**

GASTO FIJOS DEL TALLER

Servicios	Valor mensual	Producción promedio	Valor producto
Arriendo		15	-
Energía	11500	15	767
Agua		15	-
Teléfono		15	-
Total Gastos fijos			**767**

MATERIA PRIMA NO TRANSFORMADA

Unidad de medida	Material	Valor total del material	Cantidad utilizada (cm, gr, etc)	Valor producto
Mazo	Iraca	23000	22	5060
				0
				0
Total materia por referencia				**5.060**

GASTOS DE TRANSPORTE

Trasnporte	Valor mensual	Producción promedio mensual	Valor producto
Materia prima	20000	25	800
Produ. Elaborados	20000	25	800
Total gastos de transporte			**1.600**

COSTO DEL PRODUCTO

Total Mano de Obra + Materia prima + Gastos	**16.857**

OTROS MATERIALES TRANSFORMADOS

Unidad de medida	Material	Valor total del material	Cantidad utilizada (cm, gr, etc)	Valor producto
Mts	Hilo enserado	140	4	560
	Pepas maderea	5000	12	120
				-
				0
Total materia por referencia				**680**

PRECIO DE VENTA ARTESANO

* * Utilidad aplicada a mano de obra + mp **(15%)**	16.664
Gastos	2.367
Precio de Venta	**19.030**

PRECIO DE VENTA FERIAL

Precio de venta artesa.+ Empaque + etiqueta	30%
19.030	**24.739**

* * La utilidad del 15% sólo se aplica al total de mano de obra y materiales.

OBSERVACIONES

CENTRO DE DESARROLLO ARTESANAL-CONVENIO ACCION SOCIAL

artesanías de colombia s.a.

Presidencia República de Colombia — Acción Social — Agencia Presidencial para la Acción Social y la Cooperación Internacional

CUADRO DE COSTOS

PRODUCTO (Referencia): FG-8-13-M4-28

RESPONSABLE: Sonia Calvache

FECHA: abril de 2008

Taller (artesano): Maria Edilma Arcos

Alto:	**Medio**
Díametro:	**3 cm**

MANO DE OBRA DIRECTA

Oficio	Valor hora	Tiempo ocupado	Valor producto
Tejido	1250	2	2500
			0
		0	0
		0	0
Total mano de obra por producto			**2500**

GASTO FIJOS DEL TALLER

Servicios	Valor mensual	Producción promedio	Valor producto
Arriendo		15	-
Energía	11500	15	767
Agua		15	-
Teléfono		15	-
Total Gastos fijos			**767**

MATERIA PRIMA NO TRANSFORMADA

Unidad de medida	Material	Valor total del material	Cantidad utilizada (cm, gr, etc)	Valor producto
Mazo	Iraca	23000	4	920
				0
				0
Total materia por referencia				**920**

GASTOS DE TRANSPORTE

Trasnporte	Valor mensual	Producción promedio mensual	Valor producto
Materia prima	20000	25	800
Produ. Elaborados	20000	25	800
Total gastos de transporte			**1.600**

COSTO DEL PRODUCTO

Total Mano de Obra + Materia prima + Gastos	**7.287**

Unidad de medida	Material	Valor total del material	Cantidad utilizada (cm, gr, etc)	Valor producto
Mts	Garfios	500	1	500
	Pepas metálicas	500	2	1.000
				-
				0
Total materia por referencia				**1.500**

PRECIO DE VENTA ARTESANO

* * Utilidad aplicada a mano de obra + mp **(15%)**	5.658
Gastos	2.367
Precio de Venta	**8.025**

PRECIO DE VENTA FERIAL

Precio de venta artesa.+ Empaque + etiqueta		30%
	8.025	**10.432**

* * La utilidad del 15% sólo se aplica al total de mano de obra y materiales.

OBSERVACIONES

CENTRO DE DESARROLLO ARTESANAL-CONVENIO ACCION SOCIAL

artesanías de colombia s.a.

Presidencia República de Colombia — Acción Social — Agencia Presidencial para la Acción Social y la Cooperación Internacional

CUADRO DE COSTOS

PRODUCTO (Referencia): FG-8-14-N4-28

RESPONSABLE: Sonia Calvache

FECHA: abril de 2008

Taller (artesano): Maria Edilma Arcos

Alto:	**Medio**
Largo:	**40 cm**
Díametro:	**5 cm**

MANO DE OBRA DIRECTA

Oficio	Valor hora	Tiempo ocupado	Valor producto
Tejido	1250	3	3750
			0
		0	0
		0	0
Total mano de obra por producto			**3750**

GASTO FIJOS DEL TALLER

Servicios	Valor mensual	Producción promedio	Valor producto
Arriendo		15	-
Energía	11500	15	767
Agua		15	-
Teléfono		15	-
Total Gastos fijos			**767**

MATERIA PRIMA NO TRANSFORMADA

Unidad de medida	Material	Valor total del material	Cantidad utilizada (cm, gr, etc)	Valor producto
Mazo	Iraca	23000	6	1380
				0
				0
Total materia por referencia				**1.380**

GASTOS DE TRANSPORTE

Trasnporte	Valor mensual	Producción promedio mensual	Valor producto
Materia prima	20000	25	800
Produ. Elaborados	20000	25	800
Total gastos de transporte			**1.600**

COSTO DEL PRODUCTO

	10.637

OTROS MATERIALES TRANSFORMADOS

Unidad de medida	Material	Valor total del material	Cantidad utilizada (cm, gr, etc)	Valor producto
	Hilo enserado	140	6	840
	Pepas metálicas	500	3	1.500
Mts	Hilo estaño	200	4	800
				0
Total materia por referencia				**3.140**

PRECIO DE VENTA ARTESANO

* * Utilidad aplicada a mano de obra + mp **(15%)**	9.511
Gastos	2.367
Precio de Venta	**11.877**

PRECIO DE VENTA FERIAL

Precio de venta artesa.+ Empaque + etiqueta	30%
11.877	**15.440**

* * La utilidad del 15% sólo se aplica al total de mano de obra y materiales.

OBSERVACIONES