DI-SF.11

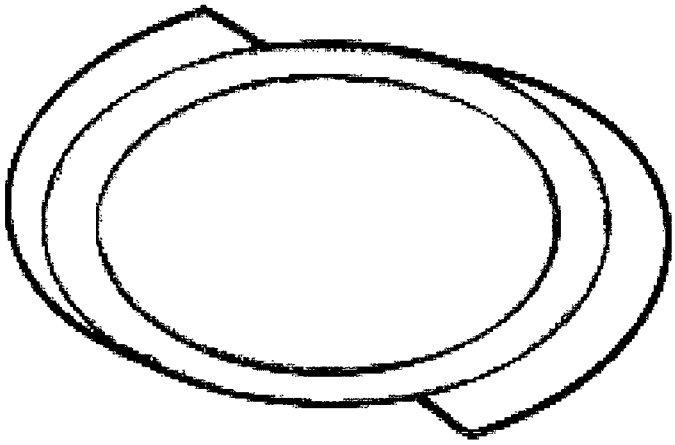

CUADERNOS DE DISEÑO PARA LA ARTESANIA

ALFARERIA DE LA CHAMBA

Ministerio de Desarrollo Económico
artesanías de colombia s.a.

Cecilia Duque Duque
Gerente General
Luis Jairo Carrillo
Subgerente de Desarollo
María Gabriela Corradine
Coordinador Centro Oriente

Edición Y Diseño
Manuel Ernesto Rodríguez
Coordinador Centro de Diseño
Corrección de Texto y Gráficas
Adriana Marcela León
Fotografía
José Alberto Puentes
Diseño del Proyecto
Angela López Giraldo
Muestras
María Irma Otavo
Carmen Rosa Avilez

Ministerio de Desarrollo Económico
artesanías de colombia s.a.

CONTENIDO

Cúal es nuestro proyecto ?
Qué antecedentes tenemos ?
Como lo empezamos ?
Para qué lo hacemos ?
De qué hemos partido para hacerlo ?
En qué consiste la asesoría en diseño ?
Cúal es la propuesta de diseño ?
Qué líneas de productos diseñamos ?
Qué elementos debemos tener en cuenta para hacer las muestras ?
Qué pautas se tendran en cuenta para la elaboración de cada línea ?
Agradecimientos

Qué líneas de productos diseñamos ?

1. Frutero

2. Juego de bandejas

3. Juego de café

4. Quesera y mantequillera

De qué hemos partido para hacerlo ?

La alfarería en la Chamba es un oficio transmitido de generación en generación hasta llegar a lo que es en la actualidad un patrimonio cultural y una importante fuente local de trabajo.

Los artesanos tienen un evidente interés y preocupación por el mejoramiento del aspecto exterior de cada una de las piezas, lo cual eleva su categoría y profesionalismo.

En qué consiste la asesoría en diseño ?

Diversificación en la producción actual.

Desarrollo de nuevos productos para ampliar la oferta.

Diseño en moldeado y recomendaciones en los acabados de las piezas artesanales.

Diversificación en la producción actual.

Cuál es la propuesta de diseño ?

Crear cuatro líneas de productos como piezas utilitarias.

Utilizar la técnica de rollo para la elaboración de los productos.

Dar mayor énfasis al valor decorativo de las piezas en la mesa y en el hogar en general.

Ministerio de Desarrollo Económico
artesanías de colombia s.a.

Centro de Diseño

PROPUESTA DE DISEÑO

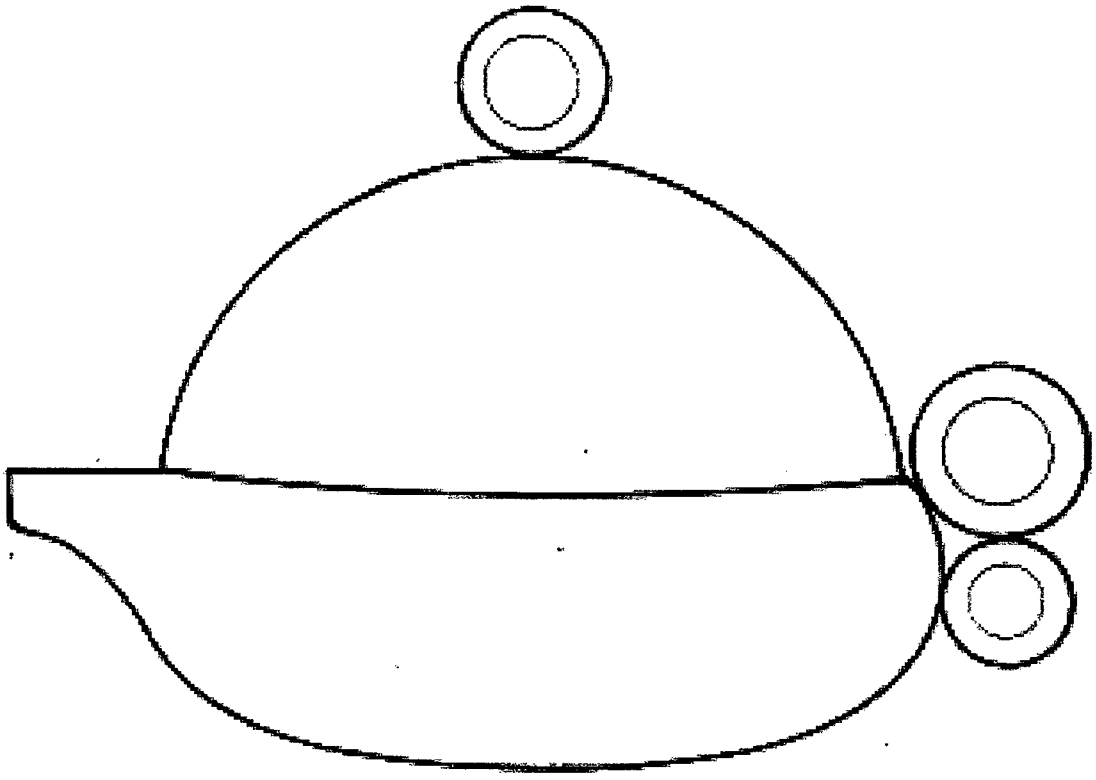

Diam Base = 18 cm
Altura Base = 8 cm
Diam Tapa = 16 cm
Altura Tapa = 8 cm

Pieza: Cafetera	Función: Utilitaria
Linea: Servicio de Café	Tipo de Asesoria: Diversificación
Materia Prima: Arcilla	Localidad: Chamba
Oficio: Cerámica	Departamento: Tolima
Técnica: Rollo	Diseñador:Angela Lopez Giraldo

Ministerio de Desarrollo Económico
artesanías de colombia s.a.

Centro de Diseño

PROPUESTA DE DISEÑO

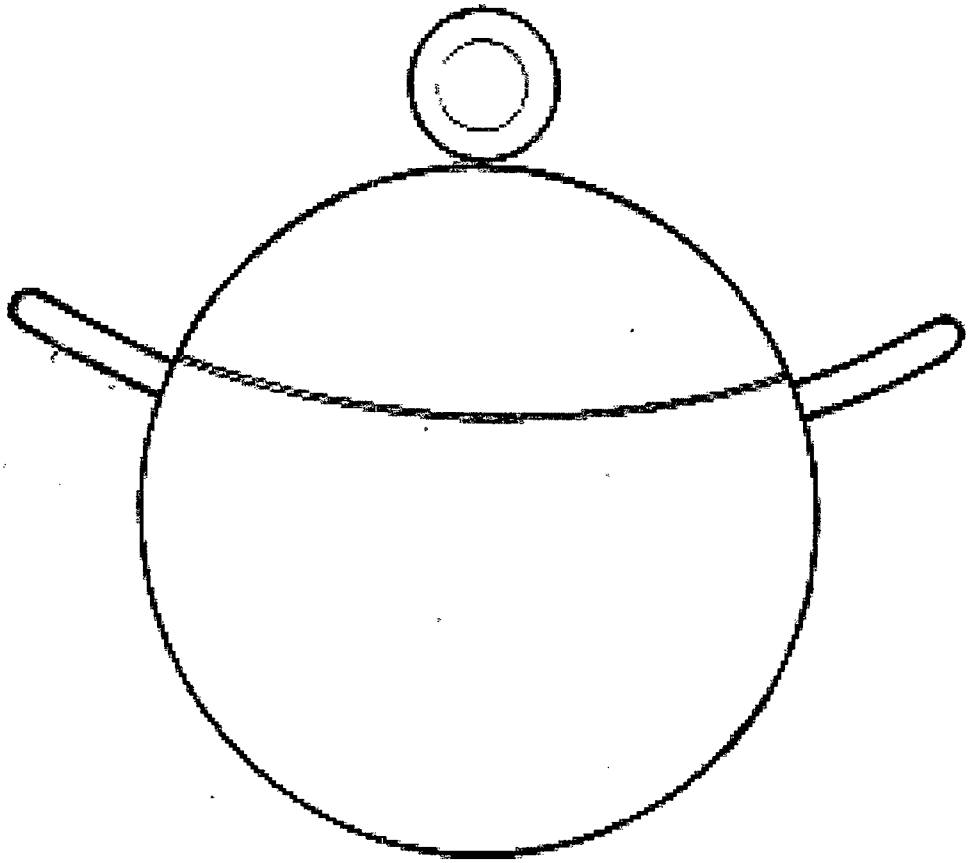

Diam Base = 10 cm
Altura = 6 cm
Diam Tapa = 8 cm
Altura Tapa = 4 cm

Pieza: Azucarera	Función: Utilitaria
Linea: Servicio de Café	Tipo de Asesoria: Diversificación
Materia Prima: Arcilla	Localidad: Chamba
Oficio: Cerámica	Departamento: Tolima
Técnica: Rollo	Diseñador:Angela Lopez Giraldo

Ministerio de Desarrollo Económico
artesanías de colombia s.a.

Centro de Diseño

PROPUESTA DE DISEÑO

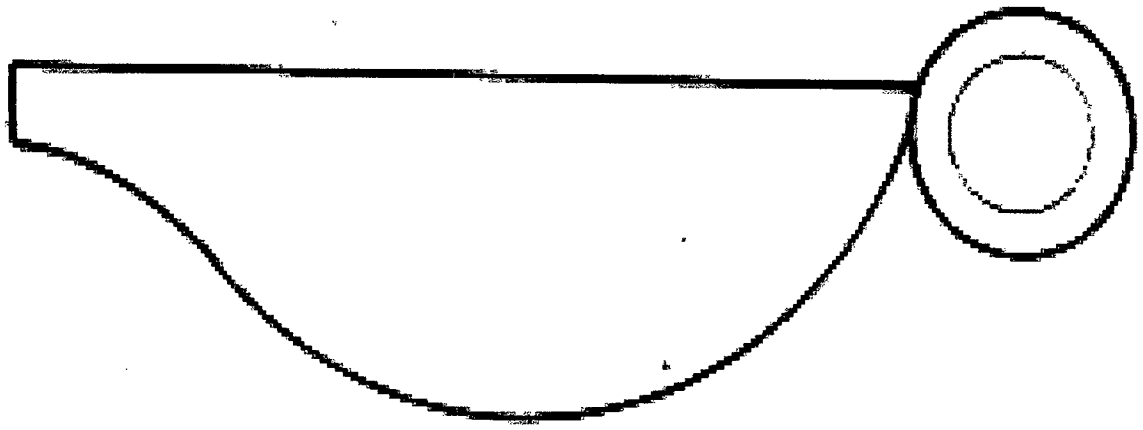

Diam Boca = 14 cm
Diam Base = 5 cm
Altura Total = 6 cm

Pieza: Lechera	Función: Utilitaria
Linea: Servicio de Café	Tipo de Asesoria: Diversificación
Materia Prima: Arcilla	Localidad: Chamba
Oficio: Cerámica	Departamento: Tolima
Técnica: Rollo	Diseñador:Angela Lopez Giraldo

Ministerio de Desarrollo Económico
artesanías de colombia s.a.

Centro de Diseño

PROPUESTA DE DISEÑO

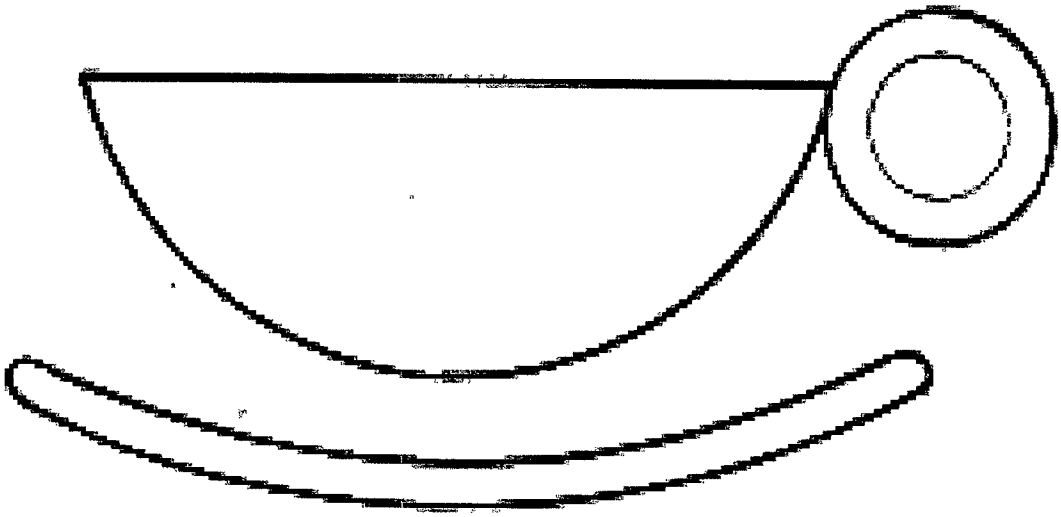

Diam Pocillo = 8 cm
Altura = 6 cm
Diam Plato = 10 cm

Pieza: Pocillo - Plato	Función: Utilitaria
Linea: Servicio de Café	Tipo de Asesoria: Diversificación
Materia Prima: Arcilla	Localidad: Chamba
Oficio: Cerámica	Departamento: Tolima
Técnica: Rollo	Diseñador:Angela Lopez Giraldo

Ministerio de Desarrollo Económico
artesanías de colombia s.a.

Centro de Diseño

PROPUESTA DE DISEÑO

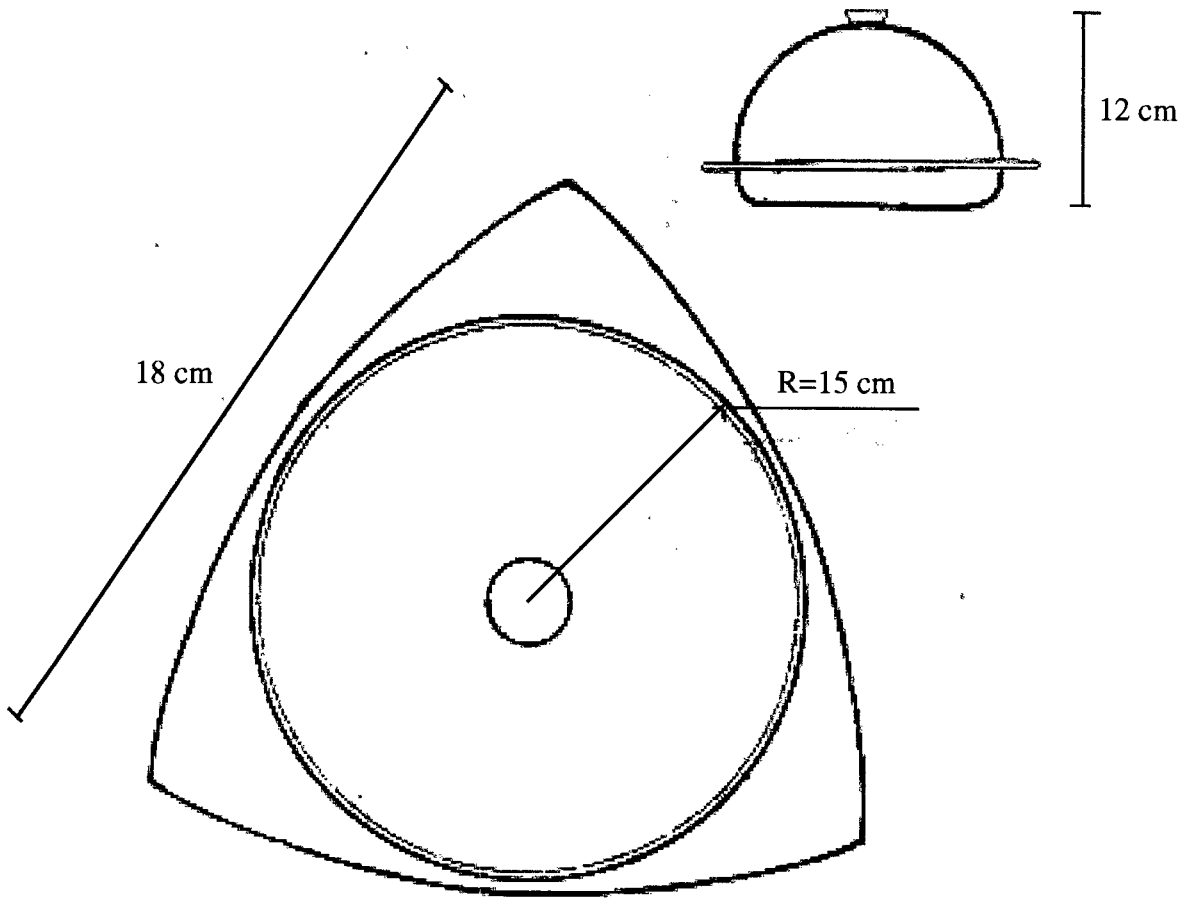

Pieza: Quesera	Función: Utilitaria
Linea: Complementos de Mesa	Tipo de Asesoria: Diversificación
Materia Prima: Arcilla	Localidad: Chamba
Oficio: Cerámica	Departamento: Tolima
Técnica: Rollo	Diseñador:Angela Lopez Giraldo

Ministerio de Desarrollo Económico
artesanías de colombia s.a.

Centro de Diseño

PROPUESTA DE DISEÑO

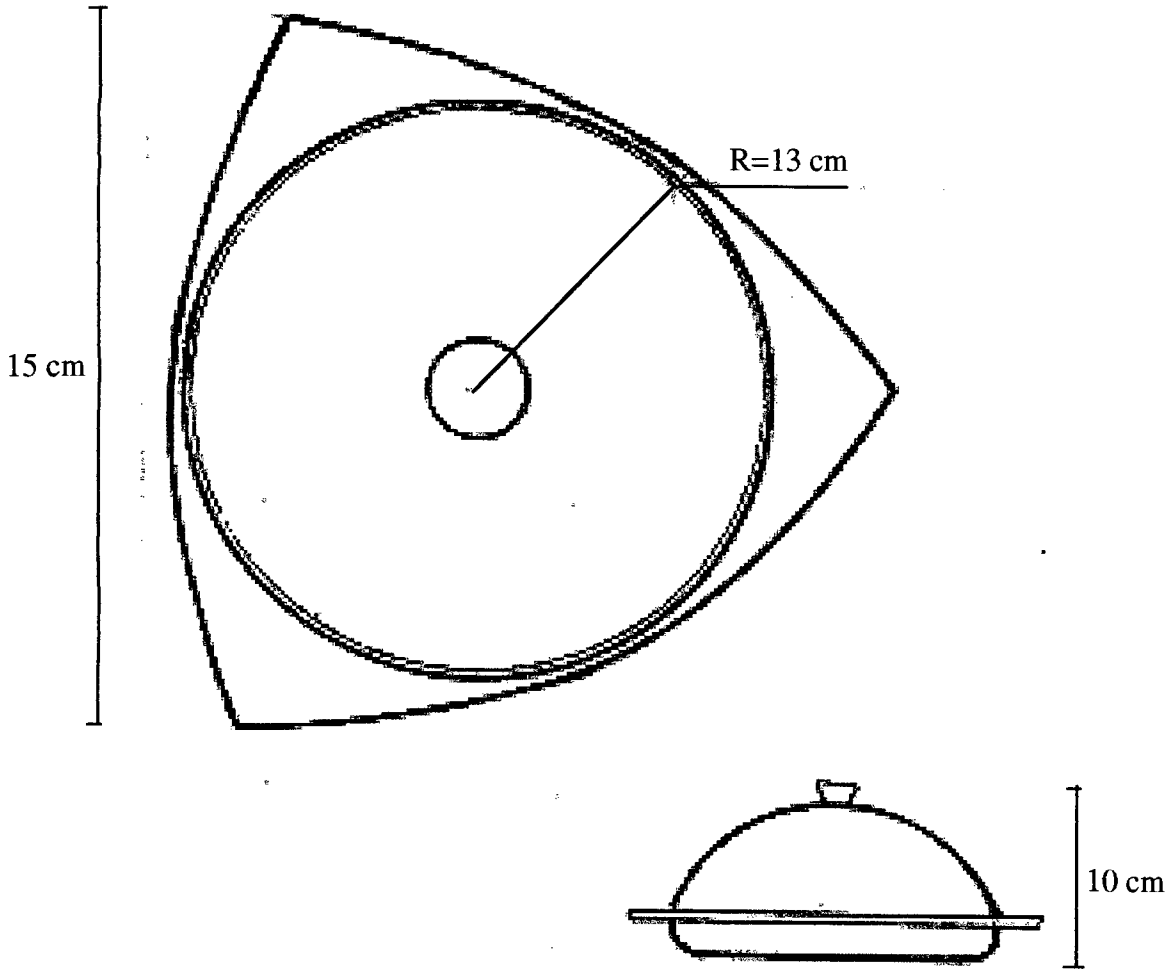

Pieza: Mantequillera	Función: Utilitaria
Linea: Complementos de Mesa	Tipo de Asesoria: Diversificación
Materia Prima: Arcilla	Localidad: Chamba
Oficio: Cerámica	Departamento: Tolima
Técnica: Rollo	Diseñador:Angela Lopez Giraldo

Ministerio de Desarrollo Económico
artesanías de colombia s.a.

Centro de Diseño

PROPUESTA DE DISEÑO

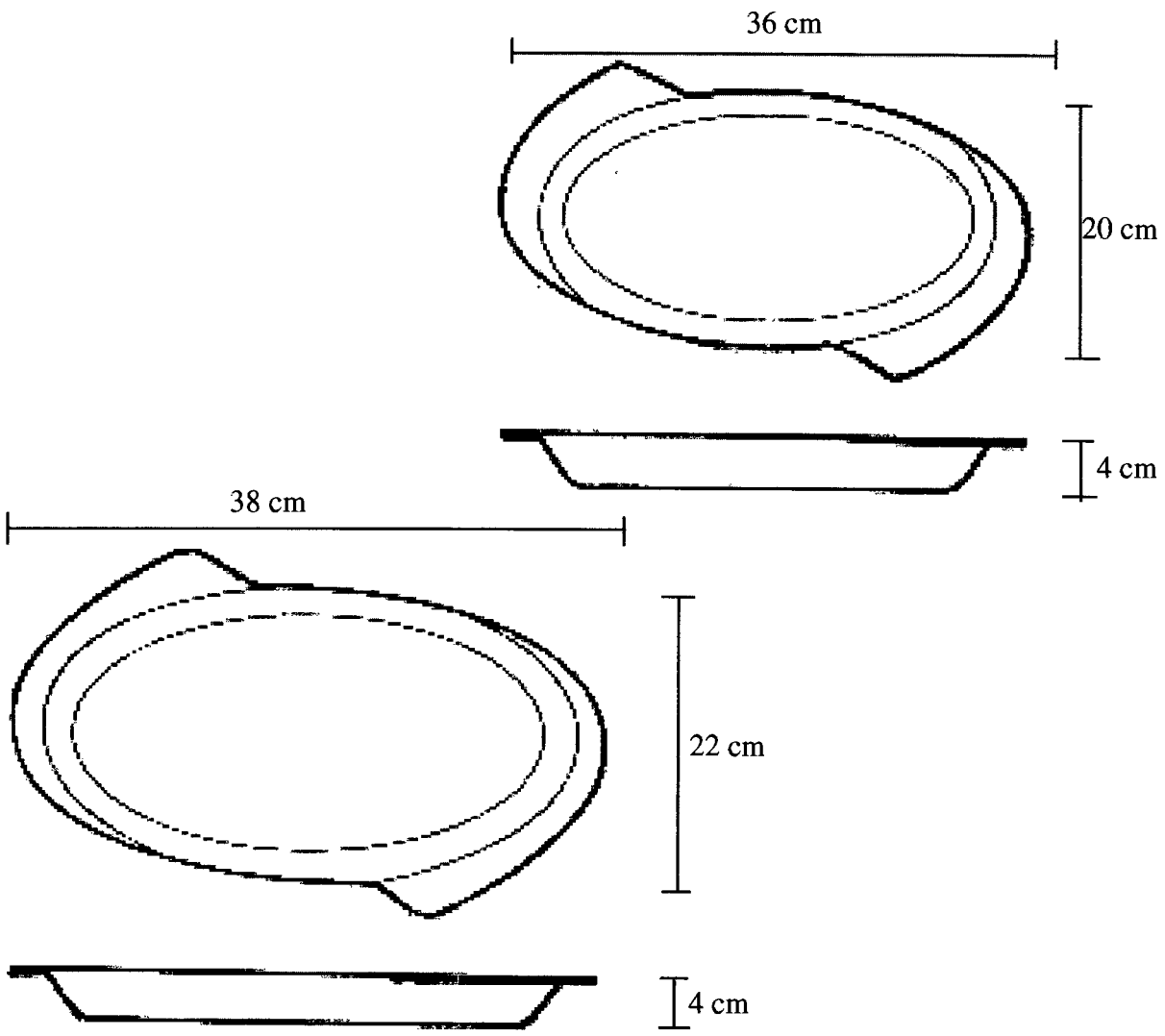

Pieza: Bandejas	Función: Utilitaria
Linea: Juego de Bandejas	Tipo de Asesoria: Diversificación
Materia Prima: Arcilla	Localidad: Chamba
Oficio: Cerámica	Departamento: Tolima
Técnica: Modelado	Diseñador:Angela Lopez Giraldo

Ministerio de Desarrollo Económico
artesanías de colombia s.a.

Centro de Diseño

PROPUESTA DE DISEÑO

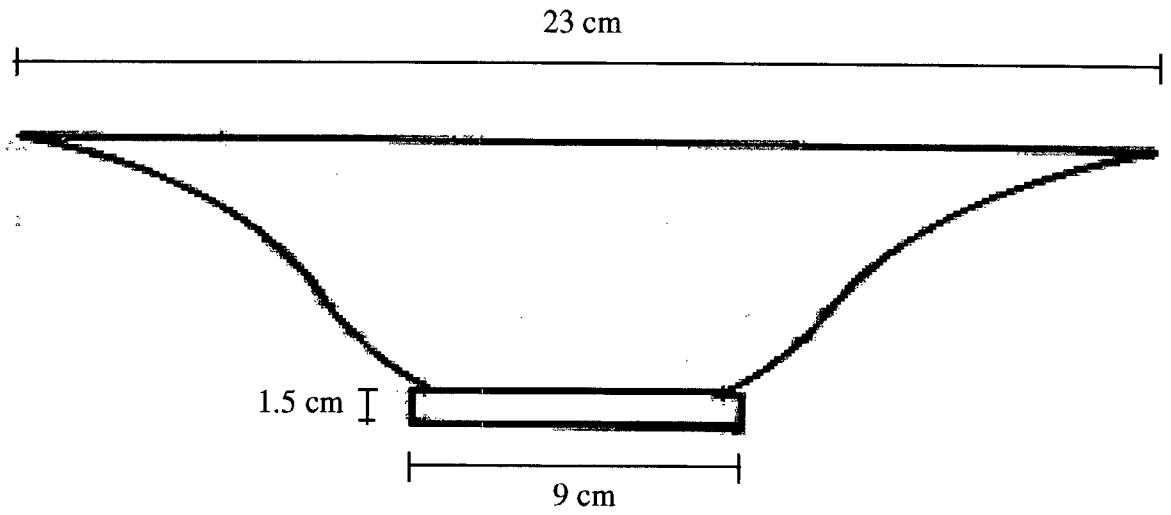

Pieza: Frutero	Función: Utilitaria
Linea: Fruteros	Tipo de Asesoria: Diversificación
Materia Prima: Arcilla	Localidad: Chamba
Oficio: Cerámica	Departamento: Tolima
Técnica: Modelado	Diseñador: Angela Lopez Giraldo

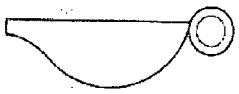

Qué pautas se tendrán en cuenta para la elaboración de cada línea ?

Partir de las líneas de diseño que hemos acordado.

Utilizar los moldes existentes.

En el frutero:

Aprovechar el color negro para resaltar las frutas de colores vivos dentro de él.

Debe tener un cuerpo totalmente esférico.

Elaborar un anillo en cerámica roja para contrastar los dos colores típicos de la chamba, que sirva como base del frutero.

En el juego de bandejas:

Deben ser piezas con gran movimiento y ligereza, de gran énfasis decorativo en la mesa.

Se deben elaborar 2 piezas, una negra y una roja, que cacen una dentro de la otra.

En el juego de café:

Basar el diseño en la forma tradicional de la cazuela (esférica).

Utilizar los mismos moldes que se usan para la producción de las cazuelas.

Las piezas a elaborar deben ser: cafetera, lechera, azucarera y cuatro pocillos con plato.

En la quesera y mantequillera:

Basar el diseño en la forma de la cazuela.

El plato surge de la prolongación de las asas triangulares tradicionales.

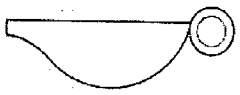

Qué elementos debemos tener en cuenta para hacer las muestras?

Utilizar como materia prima para la elaboración de los productos las arcillas lisa y arenosa, así como el barniz, utilizado en el recubrimiento y decoración de las piezas.

Utilizar la técnica del rollo, basada en colocar sobre el borde pequeños trozos en forma de rollo que unidos entre si sirven para subir las paredes o cerrar las piezas artesanales.

Efectuar la operación anterior, en su totalidad sobre el plato bailador.

Luego de cerrar o subir la pieza, de acuerdo con la que este siendo elaborada se da paso al engolletamiento (colocar el borde a la pieza).

Se dejan secar durante algunas horas para ganar solidez en la pieza.

Barnizar.

Brillar a mano o Bruñir (acabado final de la pieza antes de entrar al horno, que consiste en pasar por toda su superficie una piedra muy lisa de río que ayuda a cerrar los poros de la pieza y homogenizar la superficie dándole un acabado semi-brillante y muy suave al tacto).

Dejar secar al sol durante 8 días evitando con ello que se rompan durante el proceso de asado para luego introducirlas en el horno.